VWR General Purpose Refrigerators and Freezer

Installation and Operation

329688H01 • Rev B • February 2019

IMPORTANT Read this instruction manual. Failure to follow the instructions in this manual can result in damage to the unit, injury to operating personnel, and poor equipment performance.

CAUTION All internal adjustments and maintenance must be performed by qualified service personnel.

Material in this manual is for informational purposes only. The contents and the product it describes are subject to change without notice. VWR makes no representations or warranties with respect to this manual. In no event shall VWR be held liable for any damages, direct or incidental, arising from or related to the use of this manual.

© 2019 VWR Inc. All rights reserved.

For your future reference and when contacting the factory, have the following information readily available. It will be found on the dataplate attached to your unit.

Model Number: _____

Serial Number: _____

The following information, if available, is helpful for contacting the factory.

Date Purchased: _____

Purchase order number: _____

Source of Purchase: _____

(manufacturer or specific agent/representative organization)

Contents

Models 1

Safety Information 2
- Alert Signals 2
- Intended Use Statement 2

Laboratory Refrigerators/Freezers 3
- Overview 3

Unpacking 4
- Shipping Carton 4
- Unpacking 4

Installation 5
- Location 5
- Leveling the Unit 5
- Clearance 5
- Be Advised 5
- Installation Instruction for 17LREEVWA 5
- Installation Instruction for 18LCEEVWA 6
- Installation Instruction for 25LCEEVWA 9
- Electrical Connection 11

Operation 12
- Environmental Operating Conditions 12
- Start-Up Procedure 12
- How to Save Energy 12
- Safety Tips 12
- Replacing the Light Bulb 12
- Operation Instruction for 25LCEEVWA 13

Troubleshooting 14

Maintenance 16
- Cleaning of Units 16
- Interior/Exterior and Door Gaskets 16
- Condenser Cleaning (17LREEVWA) 17
- Cleaning Toe Grille (18LCEEVWA) 17

Ordering Procedures 18
- Replacement Parts 18

Wiring Diagram (25LCEEVWA) 19

Warranty 20

Models

The table below shows the units covered in this operation and installation manual by model number.

Table 1. Applicable Models and Specifications

	17LREEVWA	18LCEEVWA	25LCEEVWA
Size (Cu. Ft.)	17	18	25
Exterior Dimension (H x W x D)	67.7 x 34 x 28.5 in (171.9 x 86.4 x 72.4 cm)	66.63 x 30 x 30.13 in (169.24 x 76.2 x 76.5 cm)	69.75 x 32.75 x 32.38 in (177.17 x 83.19 x 82.25 cm)
Shipping Weight	190 lbs (86.2 kg)	205 lbs (93 kg)	315 lb (142.8 kg)
Plug Type	NEMA 5-15P	NEMA 5-15P	NEMA 5-15P
Electric Power	115 V/60 Hz	115 V/60 Hz	115 V/60 Hz
Rated Current (Amps)	5.0	6.0	11.6
Defrost	Manual	Automatic	Automatic

Safety Information

Your satisfaction and safety are important to VWR and a complete understanding of these units is necessary to attain these objectives.

As the user of these products, it is your responsibility to understand its proper function and operational characteristics. This instruction and operation manual should be thoroughly read and all operators given adequate training before attempting to place these unit in service. Awareness of the stated cautions and warnings, and compliance with recommended operating parameters – together with maintenance requirements – are important for safe and satisfactory operation. The units should be used for its intended application; alterations or modifications will void the Warranty.

Alert Signals

I	**ON**
0	**OFF**
	**Safety Alert:** Important operating instructions. To reduce the risk of injury or poor performance of the unit. Read the user manual before putting the equipment into operation.
	**WARNING:** Indicates an immediately hazardous situation, which if not avoided, will result in death or serious injury.
	**CAUTION:** Indicates an immediately hazardous situation, which if not avoided, may result in minor to moderate injury.
	**Shock Hazard:** Use of this equipment involves power supplies which convert line voltage to low voltage power. Do not modify or use power supplies other than OEM equipment. Connection of the power supply may require a properly grounded receptacle. Potential for electrical shock or equipment damage exists if precautions are not followed.
	**Frost bite/ Low Temperature:** Avoid contact with cold freezer surfaces potential for cold burns or skin sticking to cold surfaces.

	**DANGER:** RISK OF CHILD ENTRAPMENT Before you throw away your old refrigerator or freezer: • Take off doors. • Leave the shelves in place so that children may not easily climb inside.
	If the equipment is used in a manner not specified by the manufacturer, the protection provided by the equipment may be impaired.

Intended Use Statement

The Refrigerators/Freezers described in this manual are for professional use only. These products are intended for use in research for the storage of samples or inventory in the following temperature ranges:

For: 17LREEVWA:

Refrigerators:	32°F to 46.4°F (0°C to 8°C)

For 18LCEEVWA:

Refrigerators:	32°F to 46.4°F (0°C to 8°C)
Freezers:	21.2°F to -4°F (-6°C to -20°C)

For 25LCEEVWA:

Refrigerators:	33.8°F to 53.6°F (1°C to 12°C)
Freezers:	10.4°F to -4°F (-12°C to -20°C)



Only Explosion Proof Units or Flammable Material Storage Units are to be used for the storage of flammable inventory/samples.

These units are not considered medical devices and therefore have not been registered with a medical device regulatory body (e.g. FDA): that is, they have not been evaluated for the storage of samples for diagnostic use or for samples to be re-introduced to the body.

Laboratory Refrigerators/Freezers

Overview

These are general-purpose units available in all refrigerator, freezer and combination refrigerator/freezer models. These units are intended for basic laboratory use only. Storage of high-value, life science materials or clinical biological may require alarm, monitoring, back-up and temperature performance features. The need to add these features should be determined by your industrial hygienist or safety officer. These units are not suitable for corrosive, flammable and explosive environments.



WARNING: DO NOT store flammable materials in General Purpose Laboratory Refrigerator/ Freezers. Risk of explosion, fire and injury may occur.

For flammable materials use either a Flammable Material Storage Unit or an Explosion Proof Unit.

Note: Do not store corrosive materials in this units. Any damage which occurs due to storage of corrosives will not be covered under warranty claims.

Unpacking

Shipping Carton

This should be inspected upon delivery. When received, carefully examine for any shipping damage before unpacking. If damage is discovered, the delivering carrier should both specify and sign for the damage on your copy of the delivery receipt.

Open the carton carefully making certain that all parts are accounted for before packaging materials are discarded. After unpacking, if damage is found, promptly report it to the carrier and request a damage inspection promptly.

IMPORTANT: Failure to request an inspection of damage within a few days after receipt of shipment absolves the carrier from any liability for damage. You must call for a damage inspection promptly.

DO NOT – FOR ANY REASON – RETURN THIS UNIT WITHOUT FIRST OBTAINING AUTHORIZATION.

Unpacking

Use the list below when unpacking to verify that the complete unit has been received. Do not discard packing materials until all is accounted for.

The following items are included in the shipment:

- Refrigerator/Freezer
- Operation Manual

Installation

Location

Locate your unit in the most convenient place and near a grounded electric outlet. Do not use an extension cord or an adapter plug.

The cabinet should be level at the front and the rear. The sides should tilt 1/4 inch (6 mm) from front-to-back to ensure the doors. Close and seal properly. Doors should align each other.

If possible, locate your unit out of direct sunlight and away from heat sources such as a radiator or heat duct.

Leveling the Unit

Unit must have all bottom corners resting firmly on a solid floor. The floor must be strong enough to support a fully loaded unit.

After discarding crating screws, use a carpenters level to level the unit from front-to-back. Adjust the plastic leveling feet in front, ½ bubble higher, so that the door closes easily when left open about halfway. To adjust the leveling legs, turn the legs clockwise to raise the refrigerator, counterclockwise to lower it.

Clearance

Position the unit so that there is at least

- 3/8" on the sides, 1" at the rear, 3/8" at the top,

It is recommended to leave more space at the back of unit in case maintenance is required.

Be Advised



WARNING: Unless unit is specifically designed for combustible or flammable atmospheres.
DO NOT use in the presence of flammable or combustible materials or explosive gases.
DO NOT use in the presence of pressurized or sealed containers–fire or explosion may result in death.



CAUTION: Before connecting the final power supply, check the electrical characteristics of the unit dataplate to see that it is in agreement with the power supplied. In addition, power should be wired to the unit according to the electrical schematic and all applicable codes. Only qualified electricians should work on the electrical portion of any unit installation.



CAUTION: Storage by user of any materials in the product that may cause a deterioration of the product shall be deemed to constitute.



WARNING: RISK OF CHILD ENTRAPMENT!

Before you discard your old refrigerator or freezer:

- Remove door(s),
- Leave the shelves in place so that children may not easily climb inside.

Installation Instruction for 17LREEVWA

Shelves

Shipped inside each cabinet are three adjustable shelves. Multi position adjustable interior shelves can be moved to any position for larger or smaller packages. Shipping spacers that stabilize the shelves for shipping should be removed and discarded.

To install the shelf grommet to the shelf

1. With the wire shelf installed, press the shelf grommet down onto the wire that is anchored into the appliance wall. Be sure to keep the larger end of the shelf grommet away from the wall.

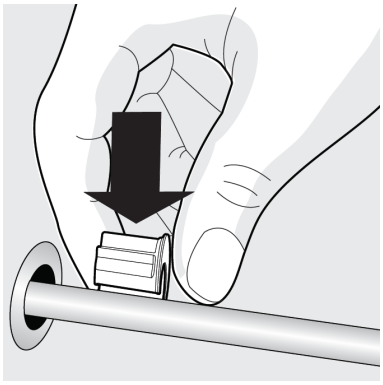

2. Push the shelf grommet onto the wire until it snaps in place.

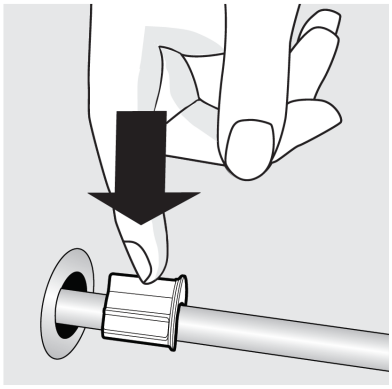

3. Slide the shelf grommet into the grommet already in the unit wall until it is flush.

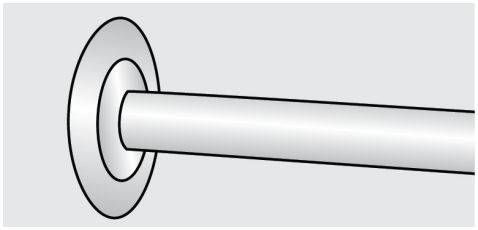

To install the handle clips to the basket

1. Place the basket on a firm, flat surface.

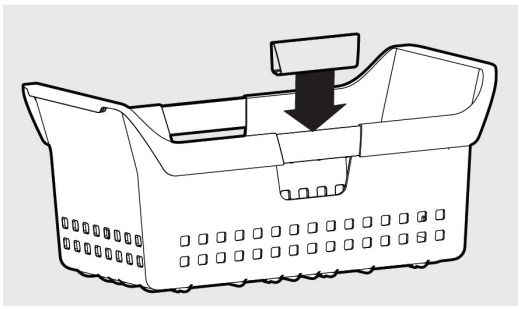

2. With the narrow side of the handle clip on the inside of the basket, snap the handle clip to the recessed area in the basket.

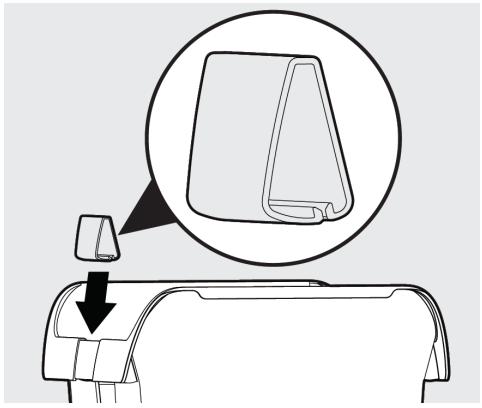

3. Once the inside surface snaps in place, continue the process by rolling the handle clip slightly outward and pressing down firmly to snap onto the outside surface. If installed incorrectly, the handle clip will not lay flat.

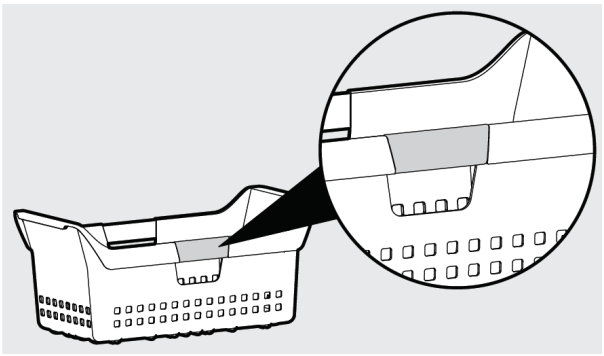

Installation Instruction for 18LCEEVWA

To install the Toe Grille

1. Attach toe grille support bracket to cabinet using 3 bolts supplied.

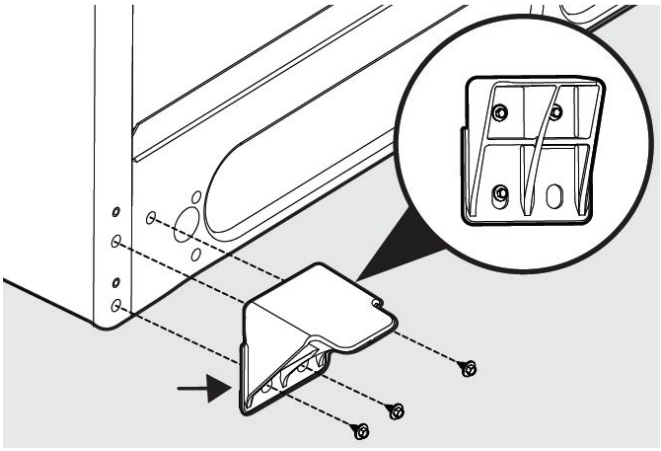

2. Install left toe grille cover onto slot on left side of toe grille.

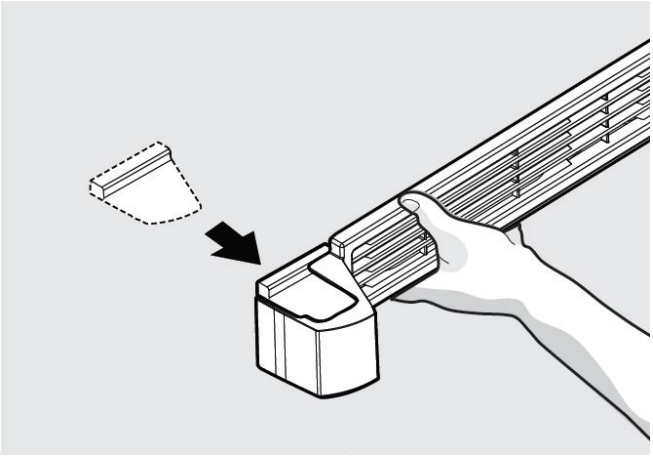

3. Attach toe grille to cabinet.

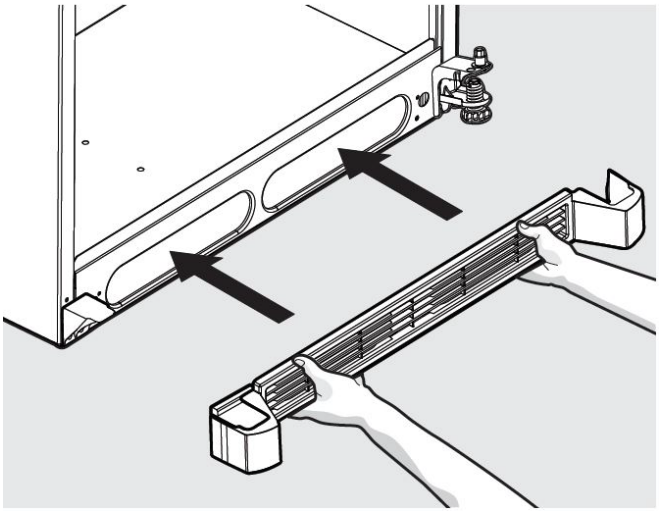

or

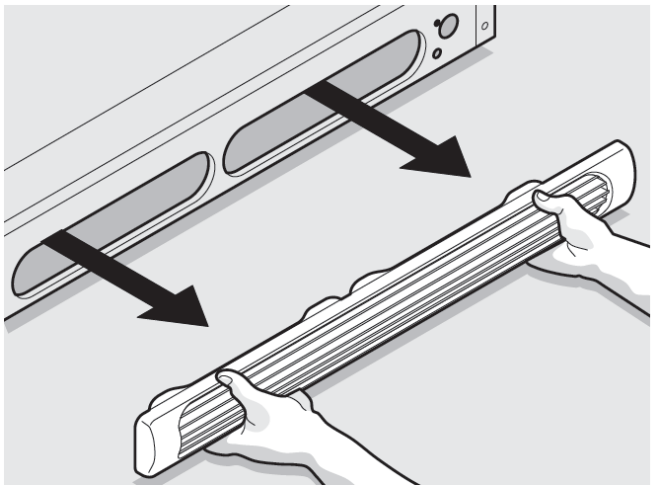

Door Removal and Reversal Instructions

1. Remove toe grille.
2. Remove top hinge cover. Trace around the hinge with a soft lead pencil. This makes re-installation easier. Remove top hinge and lift door off center hinge pin. Set door aside.

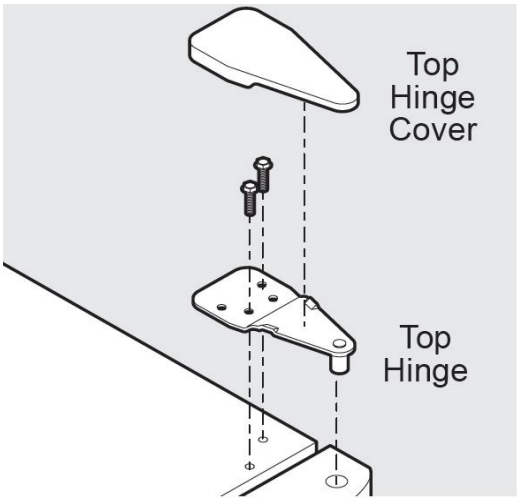

3. Unscrew center hinge pin using adjustable wrench and save for reassembly. Ensure plastic washer stays on hinge pin.
4. Lift refrigerator door off of bottom hinge and set aside.
5. Remove center hinge and shim by removing inside screw and loosening two outside screws enough to allow hinge and shim to slide out. Tighten screws.
6. Loosen two outside screws on opposite side of refrigerator, remove inside screw and install center hinge.

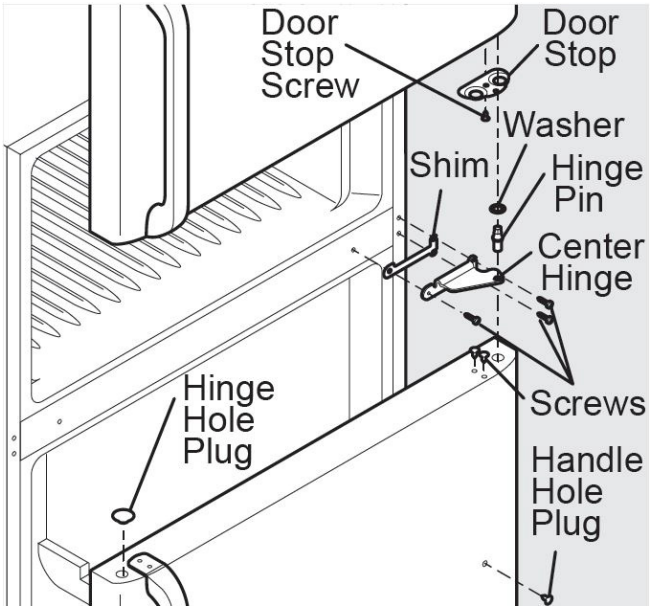

7. Remove three screws on bottom hinge and anti-tip bracket (if equipped) with 3/8" socket wrench.
8. Install bottom hinge and anti-tip bracket (if equipped) on opposite side with the three screws removed from step 7.
9. Unscrew bottom hinge pin using adjustable wrench. Move hinge pin to other hole in hinge and tighten with adjustable wrench.
10. Reverse door handles (see section **Attach Refrigerator Handle**).
11. Move freezer and refrigerator door stops to opposite side. Before starting screws, use an awl to puncture the foam.
12. Position refrigerator door onto bottom hinge pin and screw center hinge pin through center hinge into top of door. Close refrigerator door to help align hinge hole.

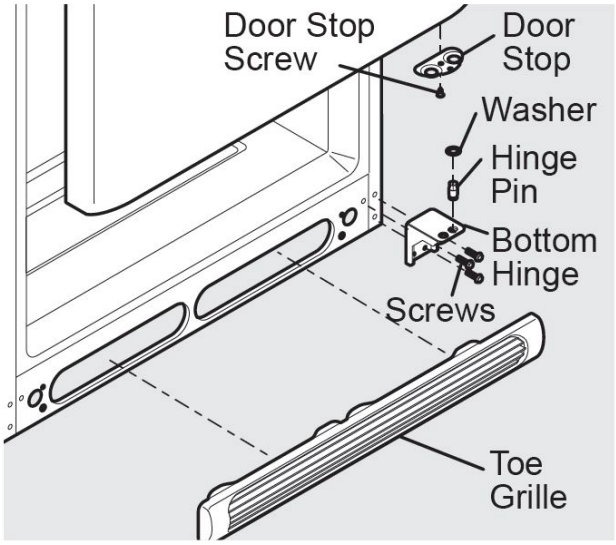

or

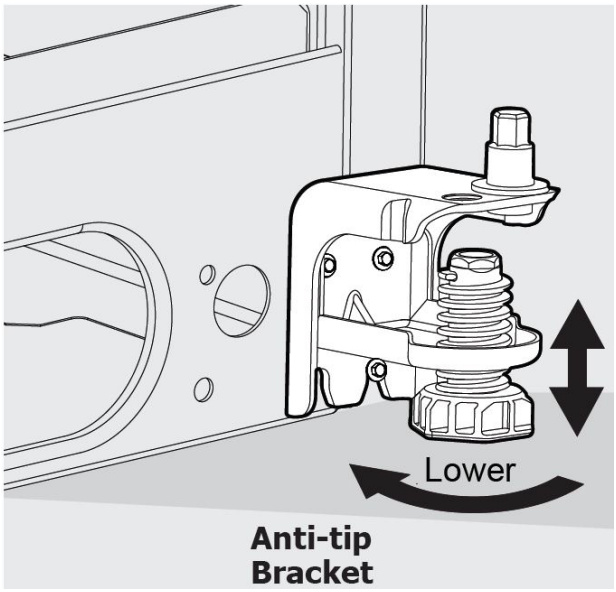

13. Tighten center hinge pin with adjustable wrench.
14. Remove cabinet and hinge hole plugs and move to opposite side.
15. Lower freezer door on-to center hinge pin.
16. Close freezer door. Have an assistant lift up on opposite side of door while tightening screws to install top hinge.
17. There are two toe grille covers provided in your literature packet; one for the right side and one for the left side. Install the appropriate cover over the opening on the side opposite the anti-tip bracket, (see A & B in below image).

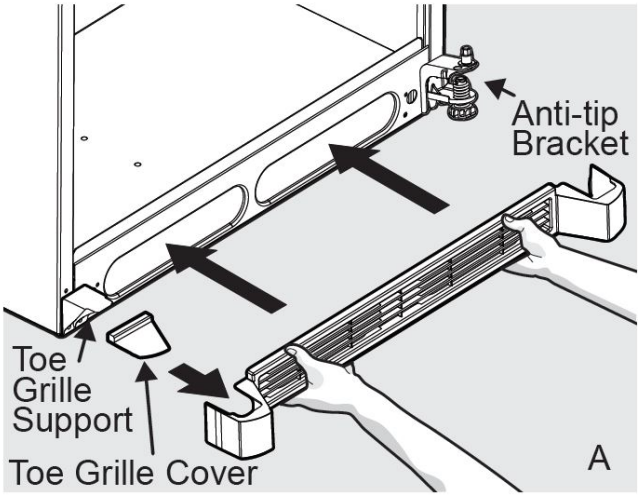

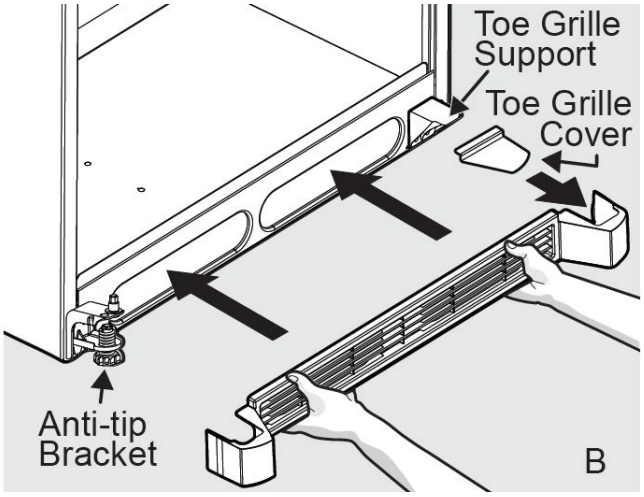

18. Flip toe grille and reinstall (some models).
19. Plug in electrical power cord and turn refrigerator temperature control to center position. Adjust setting as necessary.

Note: In case of future door reversals, save the toe grille cover not being used.

WARNING: When reversing the door swing: You MUST move the anti-tip bracket to align with the hinges of the door and install the toe grille support for proper balance. Failure to do so will result in injury.

Installation Instruction for 25LCEEVWA

Door Seal

CAUTION: Door seal integrity is critical for refrigerators and freezers. A loose fitting gasket allows moist air to be drawn into the cabinet, resulting in quicker frost build-up on the evaporator coil, longer running time, poor temperature maintenance, and increased operation cost.

To check the door seal, complete the following steps:

1. Open the refrigerator door.
2. Insert a strip of paper (a couple of inches wide) between the door gasket and the cabinet flange and close the door.
3. Slowly pull the paper strip from the outside. You should feel some resistance.
4. Repeat this test at 4 inch intervals around the door. If the door does not seal properly, replace the gasket.
5. Check the freezer door seal, repeating steps 1 to 4.

Rearranging the Shelves

Shelves in the refrigerator compartment are adjustable.

To remove:

1. Remove all items from the shelf.
2. Tilt the shelf up at the front.
3. Lift the shelf up at the back and bring the shelf out.

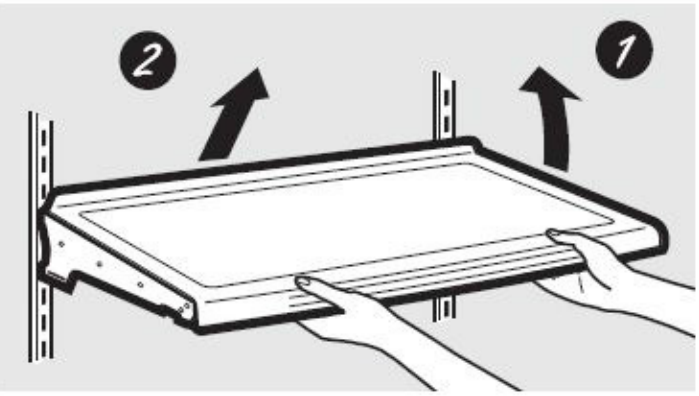

Refrigerator Compartment

To replace:

1. While tilting the shelf up, insert the top hook at the back of the shelf in a slot on the track.
2. Lower the front of the shelf until the bottom of the shelf locks into place.

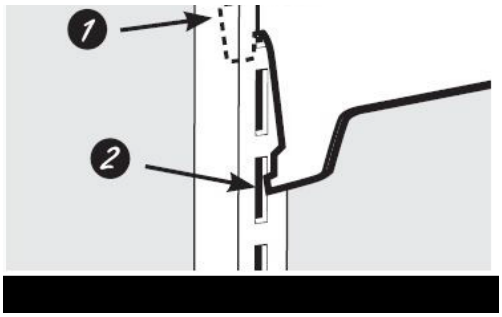

Adjustable Bins on the Door

Adjustable bins can easily be carried from refrigerator to work area.

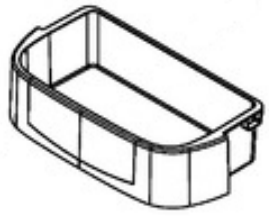

To remove:

- Lift bin straight up, then pull out.

To replace or relocate:

- Slide in the bin just above the molded door supports, and push down. The bin will lock in place.

The snugger helps prevent tipping, spilling or sliding of small items stored on the door shelf. Grip the finger hold near the rear of the snugger and move it to fit your needs.

Non-Adjustable Bins on the Door

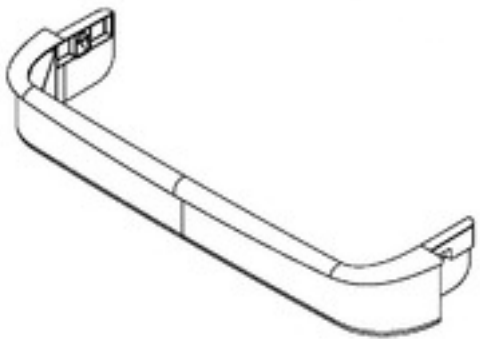

To remove:

- Lift the bin straight up, then pull out.

To replace or relocate:

- Engage the bin in the molded supports on the door and push down. It will lock in place.

Basket Removal

Note: Do not fill baskets higher than the rim. This may cause basket to stick or jam when opening or closing.

Top Basket Removal

To remove the top full-width basket on freezer drawer models:

1. Pull the basket out to the stop location.
2. Lift basket up to release it from the slides.

When replacing the basket, make sure that the basket remains mounted on the side rails and over the slides of the bottom basket.

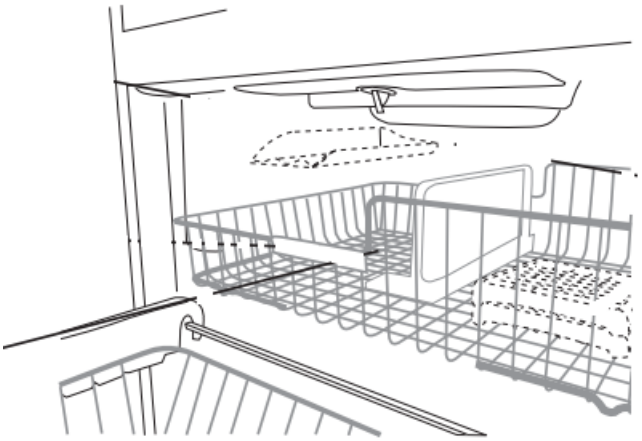

Note: Always be sure to fully close this basket.

Bottom Basket Removal

To remove the bottom full-width basket on freezer drawer models:

1. Open the bottom freezer drawer until it stops.
2. Remove the top freezer basket.
3. The bottom freezer basket rests on the inside tabs on the drawer slides.
4. Lift the front of the basket and pull forward.
5. Release the pin from the slot to remove the basket.

When replacing the bottom full-width basket, tilt the basket back and lower it into the drawer. Rotate the basket to a horizontal position and press down. Make sure to place the pin back into the slot.

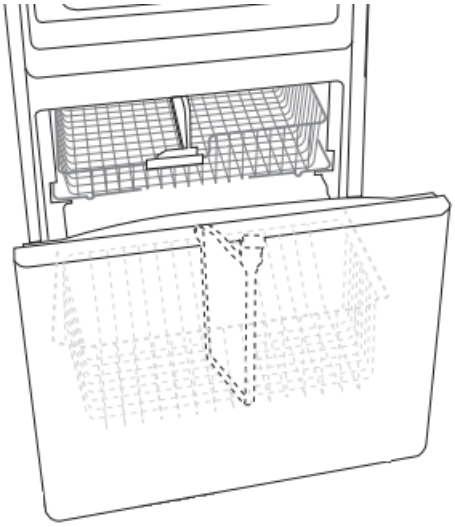

Note: Always be sure that the basket is seated on the bracket tabs before sliding the drawer back into the freezer.

Attach Refrigerator Handle

To attach the refrigerator handle, use a 3/32" hex key to fix the two setscrews located on the side of each handle. Push the handle straight into the door. See the following image.

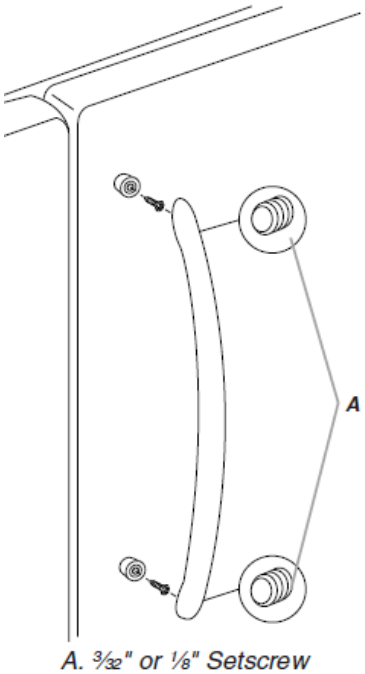

A. 3⁄32" or 1⁄8" Setscrew

Attach Freezer Handle

To attach the freezer handle, use a 3/32" hex key to fix the two setscrews located on the side of each handle. Push the handle straight into the drawer. See the following image.

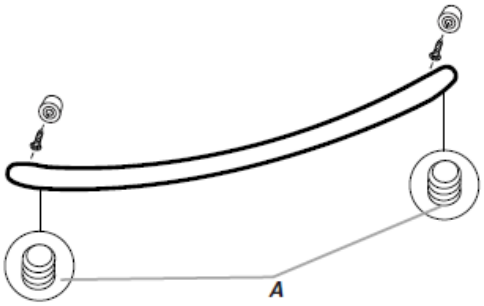

A. 3⁄32" or 1⁄8" Setscrew

Electrical Connection

CAUTION: Be sure that the power supply is the same voltage that is specified on the refrigerator/ freezer's data plate.

CAUTION: DO NOT REMOVE, under any circumstance, the grounding prongs from the 3-prong power cord supplied with all units.

CAUTION: DO NOT USE electrical extension cords that may result in voltage loss and possible hazardous operation.

WARNING: For personal safety and trouble-free operation, this unit must be properly grounded before it is used. Failure to ground the equipment may cause personal injury or damage to the equipment. Always conform to the National Electrical Code and local codes. Do not connect unit to already overloaded power lines.

Note: The unit should always be connected to a dedicated power source.

The frequency and nominal voltage requirements these unit are specified on the data plate, which is located on the upper left side of the interior. Only plug the unit into a power source that meets these requirements. Low line voltage is often the cause of service complaints. With the unit running, check that the line voltage is within ±10% of that specified on the data plate.

The power cord of these unit is equipped with a three prong (grounding) plug (NEMA 5-15P). This plug mates with a standard three prong (grounding) wall receptacle (NEMA 5-15R) to minimize the potential of an electrical shock hazard. The customer should have the wall receptacle and circuit checked by a qualified electrician to verify the receptacle is properly grounded and is connected to a minimum 15 Amps service. If you are not sure about the outlet, you should contact a qualified electrician for assistance.

Operation

Environmental Operating Conditions

Pollution Degree*	2
Installation Category	II
Altitude	2000 Meters MSL (Mean Sea Level)
Humidity	80% maximum, non-condensing
Electrical Supply	115 V/60 Hz
Voltage Tolerance	±10% of normal rated line
Ambient Operating Temperature	59ºF to 89.6ºF (15ºC to 32ºC)
Product Usage	This product is intended for use indoors only

*Refer to IEC 664-1

Start-Up Procedure

Rotate the control knob clockwise to lower the temperature and counter-clockwise to raise it. Adjust the freezer temperature by adjusting the temperature from cold to coldest in small increments.

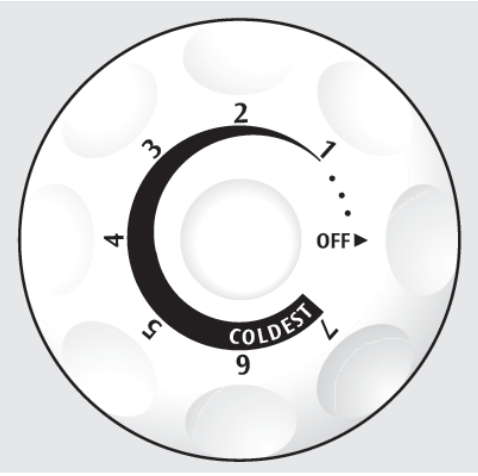

Figure 1. Control Knob

Because the markings on the dial do not indicate specific temperatures, use them AS REFERENCE POINTS ONLY for any future settings of the temperature.

How to Save Energy

- Be sure to follow location suggestions as mentioned in section **Installation**.
- Wipe moisture from glassware or other materials before placing them in a unit.
- Don't overcrowd the unit. Too many items can increase electrical energy demand in order to keep everything cool.
- Close the door as soon as possible in hot, humid weather.
- Make certain that the door is closed tightly.
- Set operating temperature no colder than necessary for the items being refrigerated.

Safety Tips



After a unit is in operation, do not touch the cold surfaces, particularly when hands are damp. Skin may adhere to the extremely cold surfaces.



Never disconnect your unit by pulling on the power cord. Always grip the plug securely and pull straight out from the outlet.



Do not use a power cord that shows cracks or abrasions. Have a qualified electrician repair or replace damaged cords immediately.

Replacing the Light Bulb

The lights comes on automatically when the door is opened. To replace the light bulb, turn the temperature control to OFF and unplug the electrical cord. Replace the old bulb with a bulb of the same wattage.



CAUTION: Light bulbs may be hot.

Note: An authorized technician will be needed to replace the LED light.

Replacing the Light Bulb for 25LCEEVWA

For refrigerator and freezers, LED lights are located at the top of the compartment.

1. Unplug the refrigerator or disconnect power.
2. Remove the light shield on top of the refrigerator compartment - Slide the light shield toward the back of the compartment to release it from the light assembly.

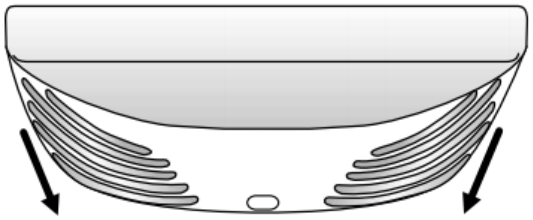

Figure 2. Light bulb light shield

3. Replace the burned-out LED bulb(s) with a bulb of the same size, shape and wattage.

Note: Some LED replacement bulbs are not recommended for wet/damp environments. The refrigerator and freezer compartments are considered to be wet/damp environments. If using a brand of LED bulb other than the recommended LED bulb, before installation, read and follow all instructions on the LED packaging.

4. Replace the light shield.
5. Plug in refrigerator or reconnect power.

Operation Instruction for 25LCEEVWA

The temperature controls are located at the top front of the compartments for both refrigerator and freezer.

For optimum performance, follow the recommended settings shown in the following figure.

Note: Adjusting the refrigerator and freezer temperature controls to a colder than recommended setting will not cool the compartments any faster.

Freezer and Temperature Control

Temperatures for freezer and refrigerator compartment can be modified independently as desired. After setting the unit to desired temperatures, allow 24 hours for temperature to stabilize to the desired settings.

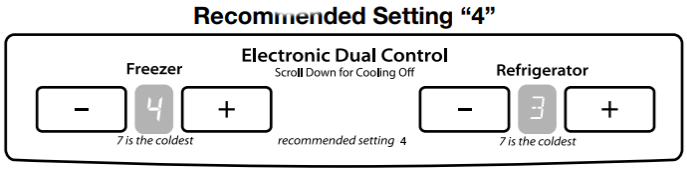

Figure 3. Control Panel (25LCEEVWA)

To Turn ON/OFF

Press both Minus Sign touch pads repeatedly until a dash (-) appears in both the refrigerator and freezer displays. It will turn off the unit and neither compartment will cool.

Defrosting

This freezer defrosts automatically and there should be no significant frost build up in the freezer compartment.

During a defrost period, a thermostat will turn the defrost heater off when all the ice has melted from the evaporator.

Troubleshooting

In the event that your unit is not operating properly, check the following before calling for service assistance—this may save you the cost of unnecessary service calls.

Symptoms	Probable Cause	Action
Unit not operating	Unit unplugged	Plug in unit
	Temperature control is in OFF position	Refer to **Figure 1** where knob position is shown
Noise problems	This can be caused by contents of unit being set too close and rattling against each other	Re-arrange content as needed
	Hissing or gurgling sound is caused by refrigerating fluid circulating and is normal	
	Noise can result if unit is not level on floor	Check with level
Insufficient cooling	Thermostat set too high	Reduce thermostat setting
	Unit frosted	Wait for 30 minutes for defrost cycle to end
	Samples placed against air vents obstructing airflow.	Relocate the sample
Unit warms up	Door is Open	Make sure the door is completely closed
	Door is Seal	Check the door seal
	Warm product recently loaded in unit	Allow ample time to recover from loading warm product
	Compressor	If the compressor is not running, have an electrician check for proper voltage to the unit
		If the compressor is running, contact an authorized service provider or call the technical support hot line for assistance
Longer sound levels when compressor comes on	Unit operates at high pressures during the start of the “ON” cycle	This is normal. Sound will level off or disappear as unit continues to run
Fan runs when room temperature is below 45°C (113°F)	Exterior thermostat has activated heater and fan	This is normal

Symptoms	Probable Cause	Action
External temperature is too warm	The external walls can be as much as –1°C (30°F) warmer than room temperature	This is normal while the compressor works to transfer the heat from inside the cabinet
Temperature fluctuates	Cold control	Make sure that the cold control is set correctly
	Condenser	Make sure the condenser is clean. Refer section **Maintenance**
Unit warms up	Door is Open	Make sure the door is completely closed
	Door is Seal	Check the door seal
	Warm product recently loaded in unit	Allow ample time to recover from loading warm product
	Compressor	
		If the compressor is not running, have an electrician check for proper voltage to the unit
		If the compressor is running, contact an authorized service provider or call the technical support hot line for assistance
Moisture forms on outside of refrigerator	Not unusual during periods of high humidity	Wipe surface dry and reset the refrigerator control to one setting colder.
Unit runs continuously	Door is open	A leak around the door gasket will allow cold air to escape. This causes unit to work harder than necessary to maintain cold temperatures. Re-seat or replace the gasket if worn
	Temperature set too cold	Check optimum running temperature
	Ambient temp too high (above 109°F or 43°C)	Move the unit to a different location

Maintenance

Cleaning of Units



Note: Make no attempt to void the warranty period, such consultation is still advised, especially when the repair may to service or repair product under warranty before consulting your dealer. After be technically sophisticated or difficult. If assistance is needed beyond what the distributor can provide, please call Customer Service at +1 866 984 3766. No merchandise should be returned directly to the factory without obtaining a Return Materials Authorization (RMA) number from Customer Service.



WARNING: When servicing the unit, disconnect from the electrical power source.

- Disconnect power cord from its outlet.
- Set the temperature control to the OFF position.
- The unit designs permit easy and rapid cleaning and should not take more than a few minutes. Remember to wear protective gloves to prevent frost bite, especially when removing items from freezer units.
- Do not use abrasive scouring powders, waxes, solvents, furniture polish, undiluted detergents or cleansers containing petroleum products on the surfaces of units.
- Use 2 table spoons of baking soda in 1 quart of warm water. Be sure to remove excess water out of sponge or cloth before cleaning around controls, light bulb or any electrical parts.

Cleaning 25LCEEVWA

Cleaning the Outside

The door handles and trim:

Clean with a cloth dampened with soapy water. Dry with a soft cloth. Do not use wax on the door handles and trim.

The stainless steel panels, door handles and trim:

Do not use appliance wax, polish, bleach, or other products containing chlorine on stainless steel. Stainless steel can be cleaned with a commercially available stainless steel cleaner. A spray-on stainless steel cleaner works best.

Silver-accented plastic parts:

Wash parts with soap or other mild detergents. Wipe clean with a sponge, damp cloth or paper towel. Do not use scouring pads, powdered cleaners, bleach or cleaners containing bleach because these products can scratch and weaken the paint finish.

Should spill tray need cleaning use lime remover.

Do not wipe the refrigerator with a soiled dish cloth or wet towel. These may leave a residue that can erode the paint. Do not use scouring pads, powdered cleaners, bleach or cleaners containing bleach because these products can scratch and weaken the paint finish.

Cleaning the Inside



WARNING: Unplug the refrigerator before cleaning.

Use an appliance wax polish on the inside surface between the doors.

Use warm water and baking soda solution about a tablespoon (15 ml) of baking soda to a quart (1 liter) of water. This both cleans and neutralizes odors. Rinse and wipe dry.



CAUTION: Avoid cleaning cold glass shelves with hot water because the extreme temperature difference may cause them to break. Handle glass shelves carefully. Bumping tempered glass can cause it to shatter.

Interior/Exterior and Door Gaskets

A solution of mild soap and water can be used for cleaning the interior, exterior and door gaskets with a soft, clean cloth. Rinse with clean water and dry thoroughly before reconnecting and turning on the unit.

Condenser Cleaning (17LREEVWA)



CAUTION: Do not use any type of abrasive such as steel wool or fluids such as gasoline, Naphtha, or paint thinner that could be harmful to plastic materials, door gasket and/or painted surface.

Condenser coil should be cleaned regularly. Coils may need to be cleaned as often as every other month to help in saving energy. Open the refrigerator door and remove base grille by removing 2-phillips head screws and pulling the grille away from the door. Use a vacuum with extended attachment to clean the condenser coil when they are dusty or dirty. Replace base grille by aligning end of grille with leveling assemblies on each side and snapping grille into place and reinstall the screws.

Cleaning Toe Grille (18LCEEVWA)

Vacuum dust from front of toe grille. Remove toe grill. Vacuum back side, wipe with cloth or sponge. Rinse and dry.

Ordering Procedures

Please refer to the dataplate attached on the unit for the complete model number, serial number and series number when requesting service, replacement parts or in any correspondence concerning this unit.

All parts listed herein may be ordered from the dealer from whom you purchased this unit or can be obtained promptly from the factory. When service or replacement parts are needed we ask that you check first with your dealer. If the dealer cannot handle your request, then contact our Customer Service Department at +1 866 984 3766.

Prior to returning any materials, please contact our Customer Service Department for a “Return Materials Authorization” number (RMA). Material returned without an RMA number will be refused.

Replacement Parts

To obtain replacement parts information and pricing, please call the Customer Service Department at +1 866 984 3766 and have the unit’s model, serial and code numbers available. This information is located on data plates in the interior of the unit.

Wiring Diagram (25LCEEVWA)

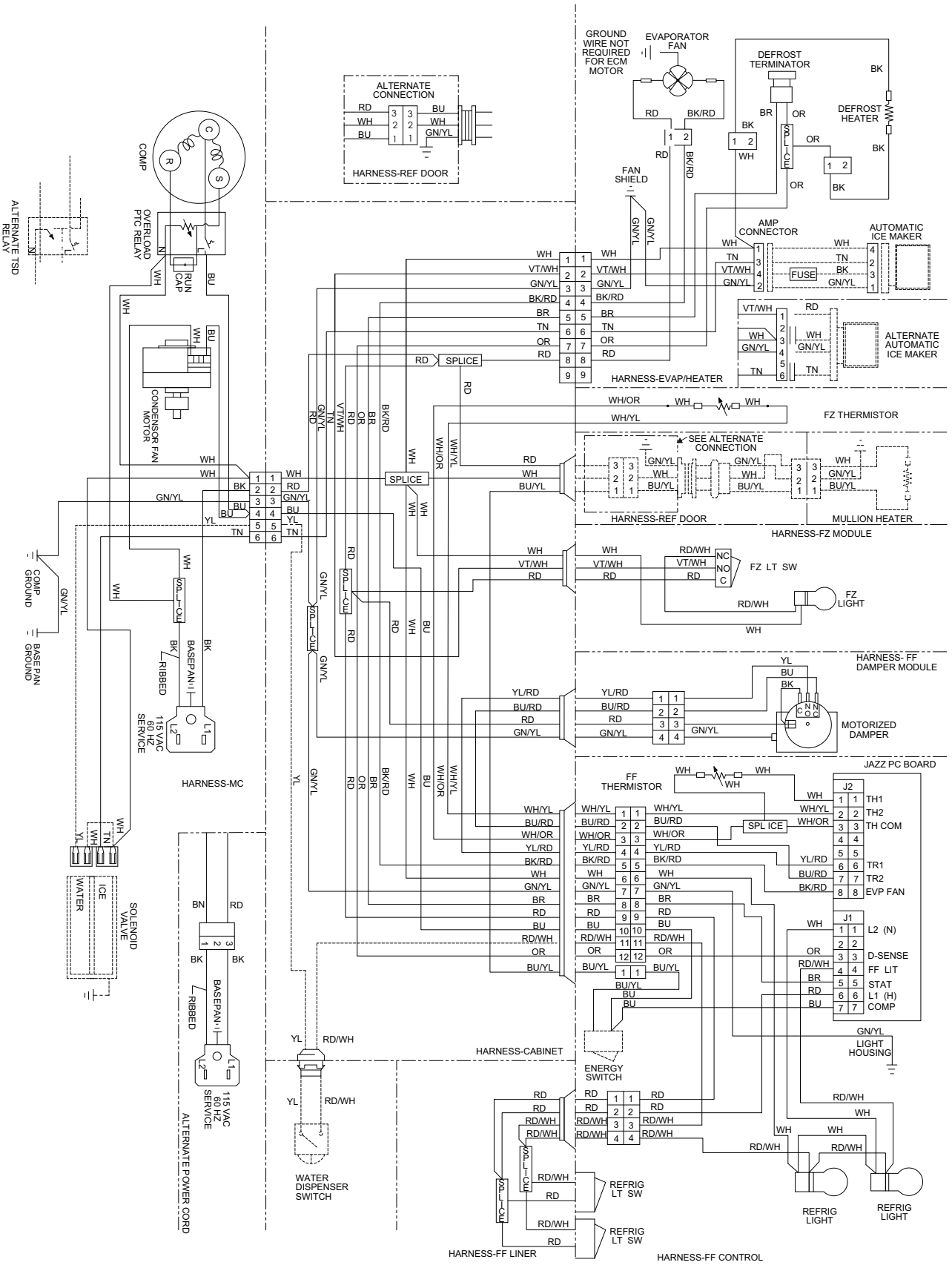

W10518332 REV:A PRINTED IN U.S.A

Warranty

Domestic Warranty • 24 Months Parts and Labor

International Warranty • 24 Months Full Warranty Parts

During the first twenty four (24) months from shipment, VWR Inc, through its authorized Dealer or service organizations, will at its option and expense repair or replace any part found to be non-conforming in material or workmanship. VWR Inc reserves the right to use replacement parts, which are used or reconditioned. Replacement or repaired parts will be warranted for only the unexpired portion of the original warranty.

This warranty does not apply to damage caused by (i) accident, misuse, fire, flood or acts of God; (ii) failure to properly install, operate or maintain the products in accordance with the printed instructions provided, (iii) causes external to the products such as, but not limited to, power failure or electrical power surges, (iv) improper storage and handling of the products, (v) use of the products in combination with equipment or software not supplied by VWR; or (vi) installation, maintenance, repair, service, relocation or alteration of the products by any person other than VWR or its authorized representative. To obtain proper warranty service, you must contact the nearest authorized service center or Dealer. VWR, Inc's own shipping records showing date of shipment shall be conclusive in establishing the warranty period. At VWR's option, all nonconforming parts must be returned to VWR postage paid and replacement parts are shipped FOB VWR's location.

Limitation of Liability:

THIS WARRANTY IS EXCLUSIVE AND IN LIEU OF ALL OTHER WARRANTIES, WHETHER WRITTEN, ORAL, OR IMPLIED. NO WARRANTIES OF MERCHANTABILITY OR FITNESS FOR A PARTICULAR PURPOSE SHALL APPLY. VWR DOES NOT WARRANT THAT THE PRODUCTS ARE ERROR-FREE OR WILL ACCOMPLISH ANY PARTICULAR RESULT.

VWR SHALL NOT BE LIABLE FOR ANY INDIRECT OR CONSEQUENTIAL DAMAGES INCLUDING, WITHOUT IMITATION, DAMAGES TO LOST PROFITS OR LOSS OF PRODUCTS

IF YOU NEED ASSISTANCE:

VWR International products are backed by a global technical support team ready to support your applications. We offer cold storage accessories, including remote alarms, temperature recorders, and validation services. Visit www.vwr.com or Call:

Countries	Services
North America	+1 866 984 3766
India toll free	1800 22 8374
India	+91 22 6716 2200
China	+800 810 5118, +400 650 5118
Japan	+81 3 5826 1616
Australia	+61 39757 4300
Austria	+43 1 801 40 0
Belgium	+32 53 73 42 41
France	+33 2 2803 2180
Germany international	+49 6184 90 6000
Germany national toll free	0800 1 536 376
Italy	+32 02 95059 552
Netherlands	+31 76 579 55 55
Nordic/Baltic/CIS countries	+358 9 329 10200
Russia	+7 812 703 4215
Spain/Portugal	+34 93 223 09 18
Switzerland	+41 44 454 12 22
UK/Ireland	+44 870 609 9203
New Zealand	+64 9 980 6700
Other Asian Countries	+852 2885 4613
Countries not listed	+49 6184 90 6000

VWR Corporate Headquarters
Radnor Corporate Center
Building One, Suite 200
100 Matsonford Road
Radnor, PA
P.O. Box 6660
United States
www.vwr.com

Find out more at www.vwr.com

© 2019 VWR Inc. All rights reserved. All trademarks are the property of VWR and its subsidiaries unless otherwise specified. 329688H01 0219

Réfrigérateurs et congélateurs à usage général VWR

Installation et fonctionnement

329688H01 • Rév B • février 2019

IMPORTANT Lisez ce mode d'emploi. Le non-respect des consignes du présent manuel peut entraîner des dégâts au niveau de l'unité, des blessures au personnel et de mauvaises performances de l'équipement.

ATTENTION Tous les réglages internes et la maintenance doivent être exécutés par un personnel de service qualifié.

Le présent manuel est publié à titre d'information uniquement. Le contenu et le produit qu'il décrit peuvent être modifiés sans préavis. VWR ne fait aucune déclaration ni ne donne aucune garantie quant à ce manuel. En aucun cas VWR ne saurait être tenu responsable des dommages, directs ou indirects, liés à l'utilisation du présent manuel.

© 2019 VWR Inc. Tous droits réservés.

Pour toute référence ultérieure et lorsque vous contactez l'usine, ayez les informations suivantes à portée de main. Vous trouverez ces informations sur la plaque signalétique fixée à votre unité.

Numéro de modèle : _____

Numéro de série : _____

Les informations suivantes, si elles sont disponibles, vous seront utiles pour contacter l'usine.

Date d'achat : _____

Numéro de bon de commande : _____

Provenance des achats : _____

(fabricant ou agent/représentant de l'entreprise)

Table des matières

Modèles 1

Informations de sécurité 2
- Signaux d'alerte 2
- Utilisation prévue 2

Réfrigérateurs/congélateurs de laboratoire 3
- Présentation 3

Déballage 4
- Carton d'expédition 4
- Déballage 4

Installation 5
- Emplacement 5
- Mise à niveau de l'unité 5
- Espacement 5
- Soyez informé 5
- Consignes d'installation pour le modèle 17LREEVWA 6
- Consignes d'installation pour le modèle 18LCEEVWA 7
- Consignes d'installation pour le modèle 25LCEEVWA 10
- Branchement électrique 12

Fonctionnement 13
- Conditions ambiantes de fonctionnement 13
- Procédure de démarrage 13
- Économie d'énergie 13
- Conseils de sécurité 13

Remplacement d'une ampoule..... 14
Consignes de fonctionnement pour le modèle 25LCEEVWA..... 14

Dépannage..... 15

Entretien..... 17
Nettoyage des unités..... 17
Joints intérieurs/extérieurs et de porte..... 18
Nettoyage du condenseur (17LREEVWA)..... 18
Nettoyage de la grille d'habillage (18LCEEVWA)..... 18

Procédures de commande..... 19
Pièces de rechange..... 19

Schéma de câblage (25LCEEVWA)..... 20

Garantie..... 21

Modèles

Le tableau ci-dessous présente les unités décrites dans ce mode d'emploi par numéro de modèle.

Tableau 1. Modèles et spécifications applicables

	17LREEVWA	18LCEEVWA	25LCEEVWA
Taille (Cu. Ft.)	17	18	25
Dimensions extérieures (H x l x P)	67,7 x 34 x 28,5 pouces (171,9 x 86,4 x 72,4 cm)	66,63 x 30 x 30,13 pouces (169,24 x 76,2 x 76,5 cm)	69,75 x 32,75 x 32,38 pouces (177,17 x 83,19 x 82,25 cm)
Poids à l'expédition :	190 lbs (86,2 kg)	205 lbs (93 kg)	315 lb (142,8 kg)
Type de prise	NEMA 5-15P	NEMA 5-15P	NEMA 5-15P
Alimentation électrique	115 V/60 Hz	115 V/60 Hz	115 V/60 Hz
Courant nominal (A)	5,0	6,0	11,6
Dégivrage	Manuel	Automatique	Automatique

Informations de sécurité

Votre satisfaction et votre sécurité sont importantes pour VWR. Une compréhension complète de ces unités est nécessaire pour atteindre ces objectifs.

En tant qu'utilisateur de ces produits, il est de votre responsabilité de comprendre leur bon fonctionnement et leurs caractéristiques opérationnelles. Il convient de lire attentivement ce mode d'emploi. Tous les opérateurs doivent avoir suivi une formation adéquate avant de tenter de mettre ces unités en service. Pour garantir un fonctionnement sécurisé et satisfaisant, il est important de tenir compte des avertissements, mais aussi de respecter les paramètres de fonctionnement recommandés et les exigences en matière d'entretien. Il convient d'utiliser les unités aux fins pour lesquelles elles sont prévues. Toute altération ou modification annulera la garantie.

Signaux d'alerte

I	**MARCHE**
O	**ARRÊT**
	**Alerte de sécurité :** Consignes importantes concernant le fonctionnement. Pour limiter le risque de blessure ou de mauvaises performances de l'unité, Lisez le mode d'emploi avant son fonctionnement.
	**AVERTISSEMENT :** Indique une situation de danger immédiat qui, si elle n'est pas évitée, entraînera une blessure grave ou mortelle.
	**ATTENTION :** Indique une situation de danger immédiat qui, si elle n'est pas évitée, entraînera une blessure légère à modérée.
	**Danger d'électrocution :** L'utilisation de cet équipement nécessite une source électrique capable de convertir la tension de ligne en basse tension. Ne modifiez pas et n'utilisez pas des alimentations électriques autres que l'équipement d'origine. Le branchement de l'alimentation électrique nécessite une prise correctement reliée à la terre. Le non-respect de ces précautions peut entraîner un risque d'électrocution ou un dommage matériel.
	**Gelure/température basse :** Évitez tout contact avec les surfaces froides du congélateur car vous risquez de vous brûler ou votre peau peut rester collée.
	**DANGER :** DANGER, RISQUE POUR LES ENFANTS Avant de vous débarrasser de votre ancien réfrigérateur ou congélateur : • Démontez les portes. • Laissez les clayettes en place afin d'empêcher les enfants de grimper à l'intérieur.
	Si l'équipement n'est pas utilisé conformément aux spécifications du fabricant, la protection risque d'être compromise.

Utilisation prévue

Les réfrigérateurs/congélateurs décrits dans le présent manuel sont réservés à un usage professionnel. Ces produits sont destinés à des fins de recherche pour le stockage d'échantillons dans les plages de températures suivantes :

Pour le modèle 17LREEVWA :

Réfrigérateurs : 32°F à 46,4°F (0°C à 8°C)

Pour le modèle 18LCEEVWA :

Réfrigérateurs : 32°F à 46,4°F (0°C à 8°C)

Congélateurs : 21,2°F à -4°F (-6°C à -20°C)

Pour le modèle 25LCEEVWA :

Réfrigérateurs : 33,8°F à 53,6°F (1°C à 12°C)

Congélateurs : 10,4°F à -4°F (-12°C à -20°C)



Seules les unités antidéflagrantes ou destinées au stockage de matières inflammables doivent être utilisées pour le stockage de produits/ échantillons inflammables.

Ces unités ne sont pas des appareils médicaux. Par conséquent, elles ne sont pas enregistrées auprès d'un organisme de réglementation des dispositifs médicaux (ex. : FDA). Cela signifie qu'elles n'ont pas été évaluées pour le stockage d'échantillons à des fins de diagnostic ou pour la réintroduction d'échantillons dans le corps.

Réfrigérateurs/congélateurs de laboratoire

Présentation

Ces unités à usage général sont disponibles dans tous les modèles de réfrigérateur, congélateur et combinés réfrigérateur/congélateur. Elles sont destinées à être utilisées en laboratoire uniquement pour des applications de base. Le stockage de matières de haute valeur, biologiques ou chimiques requiert des fonctions d'alarme, de surveillance, de sauvegarde et de température. Contactez votre hygiéniste industriel ou responsable sécurité pour savoir quelles fonctions ajouter. Ces unités ne sont pas adaptées à des environnements corrosifs, inflammables et explosifs.



AVERTISSEMENT : NE stockez PAS de matières inflammables dans des réfrigérateurs/congélateurs à usage général. Vous pouvez être exposé(e) à un risque d'explosion, d'incendie et de blessure.

Pour les matières inflammables, utilisez une unité antidéflagrante ou destinée au stockage de matières inflammables.

Remarque : Ne stockez pas de matières corrosives dans ces unités. Tout dommage dû au stockage de matières corrosives ne sera pas couvert par la garantie.

Déballage

Carton d'expédition

Il convient de l'inspecter à la livraison. Dès réception, vérifiez attentivement la présence de toute avarie due au transport avant de déballer. En cas d'avarie, le transporteur doit le préciser sur votre copie du bon de livraison et y apposer sa signature.

Ouvrez le carton avec précaution en veillant à bien prendre en compte tous les éléments avant de jeter l'emballage. Si, après le déballage, vous contactez une avarie, signalez-la immédiatement au transporteur et demandez une inspection de l'avarie rapidement.

IMPORTANT : Si vous ne demandez pas d'inspection de l'avarie dans les quelques jours qui suivent la livraison, vous dégagez le transporteur de toute responsabilité quant à ladite avarie. Vous devez donc demander une inspecte de l'avarie rapidement.

NE RENVOYEZ CETTE UNITÉ SOUS AUCUN MOTIF SANS AVOIR OBTENU AU PRÉALABLE UNE AUTORISATION.

Déballage

Utilisez la liste ci-dessous lors du déballage pour vous aider à vérifier que l'unité reçue est bien complète. Ne jetez pas l'emballage avant d'avoir pris en compte ce qui suit.

La livraison comprend les éléments suivants :

- Réfrigérateur/congélateur
- Mode d'emploi

Installation

Emplacement

Placez votre unité dans l'endroit le plus pratique et à proximité d'une prise électrique mise à la terre. N'utilisez ni rallonge ni adaptateur.

L'armoire doit être de niveau aussi bien à l'avant qu'à l'arrière. Les côtés doivent être inclinés de 1/4 pouce (6 mm) de l'avant à l'arrière pour que les portes se ferment correctement. Les portes doivent être alignées.

Placez votre unité, si possible, à l'abri de la lumière directe du soleil et loin des sources de chaleur, comme un radiateur ou un conduit de chauffage.

Mise à niveau de l'unité

Tous les angles inférieurs de l'unité doivent reposer sur un sol solide. Le sol doit être suffisamment solide pour supporter une unité remplie à pleine capacité.

Après avoir mis de côté les vis, utilisez un niveau à bulle pour mettre l'unité de niveau de l'avant à l'arrière. Ajustez les pieds de réglage en plastique du devant, ½ bulle plus haut, pour que la porte se ferme facilement lorsqu'elle est laissée ouverte à moitié. Pour ajuster les pieds de réglage, tournez-les dans le sens des aiguilles d'une montre pour soulever le réfrigérateur et dans l'autre sens pour l'abaisser.

Espacement

Positionnez l'unité de manière à avoir au moins

- 3/8" sur les côtés, 1" à l'arrière et 3/8" en haut.

Il est recommandé de laisser plus d'espace à l'arrière de l'unité en cas d'entretien.

Soyez informé



AVERTISSEMENT : Sauf si l'unité est conçue spécialement pour les atmosphères combustibles ou inflammables.
NE l'utilisez PAS en présence de matières inflammables ou combustibles ou de gaz explosifs.
NE l'utilisez PAS en présence de contenants sous pression ou fermés hermétiquement.
Risque d'incendie ou d'explosion.



ATTENTION : Avant de brancher l'alimentation électrique générale, vérifiez les caractéristiques électriques figurant sur la plaque signalétique de l'unité pour savoir si elle est conforme à l'alimentation fournie. De plus, l'alimentation doit être raccordée à l'unité conformément au schéma électrique et à tous les codes applicables. Seuls des électriciens qualifiés se chargeront de la partie électrique de l'installation d'une unité.



ATTENTION : Le stockage, par l'utilisateur, de toute matière dans l'unité susceptible de la détériorer constituera une utilisation anormale et abusive de l'unité aux fins de la présente garantie.



AVERTISSEMENT : RISQUE POUR LES ENFANTS !

Avant de vous débarrasser de votre ancien réfrigérateur ou congélateur :

- Démontez la ou les portes.
- Laissez les clayettes en place afin d'empêcher les enfants de grimper à l'intérieur.

Consignes d'installation pour le modèle 17LREEVWA

Étagères

Chaque unité est livrée avec trois étagères réglables à l'intérieur. Ces étagères intérieures réglables sur plusieurs positions peuvent être déplacées afin d'accueillir des produits plus ou moins grands. Retirez et jetez les cales qui stabilisent les étagères durant le transport.

Installation de l'œillet sur l'étagère

1. Avec l'étagère grille installée, appuyez sur l'œillet d'étagère contre la tringle qui est fixée à la paroi de l'unité. Veillez à tenir la plus grande extrémité de l'œillet éloignée de la paroi.

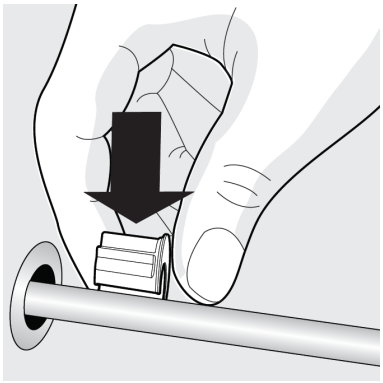

2. Appuyez sur l'œillet d'étagère de manière à ce qu'il se clipse sur la tringle.

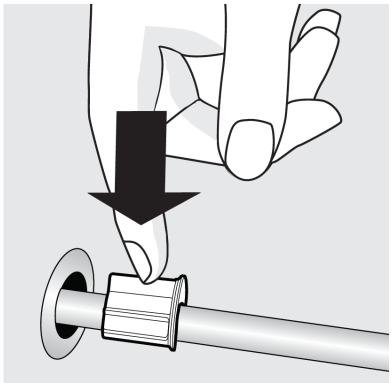

3. Faites glisser l'œillet d'étagère dans l'œillet déjà présent sur la paroi de l'unité jusqu'à ce qu'il soit bien enfoncé.

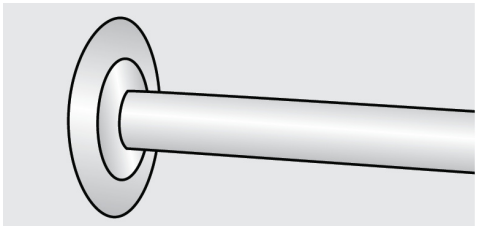

Installation des clips de poignée sur le panier

1. Placez le panier sur une surface plate et stable.

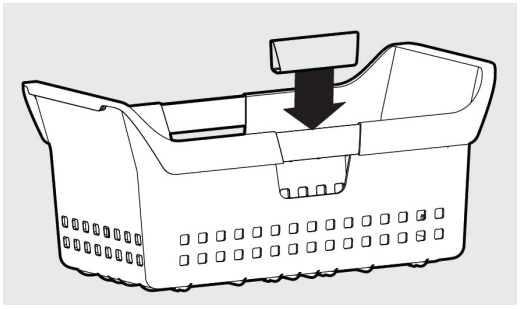

2. Avec le côté étroit du clip de poignée vers l'intérieur du panier, insérez le clip de poignée dans le renfoncement du panier.

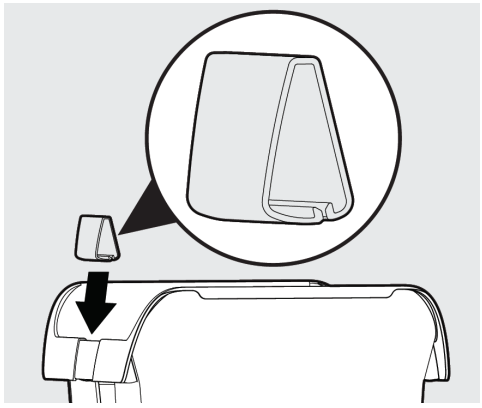

3. Lorsque la surface intérieure se clipse, continuez en faisant tourner le clip de poignée doucement vers l'extérieur et en appuyant dessus fermement pour insérer

la surface extérieure. Un clip de poignée qui n'est pas bien plat signifie qu'il est mal installé.

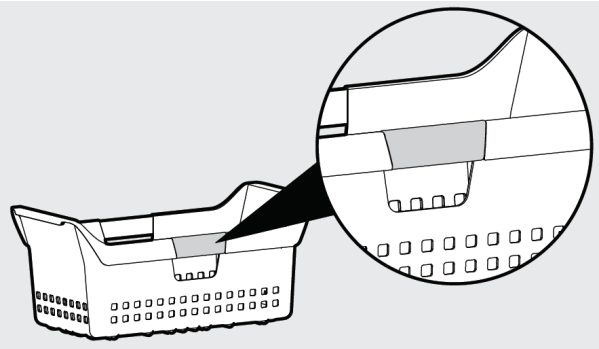

Consignes d'installation pour le modèle 18LCEEVWA

Installation de la grille d'habillage

1. Fixez le support de fixation de la grille d'habillage sur l'armoire à l'aide des 3 boulons fournis.

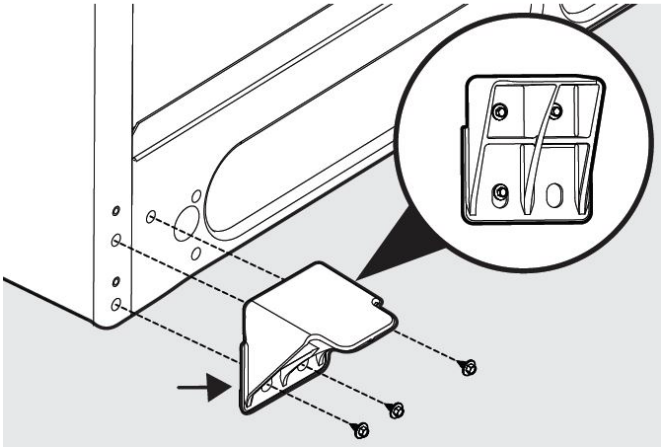

2. Installez le cache sur la fente du côté gauche de la grille d'habillage.

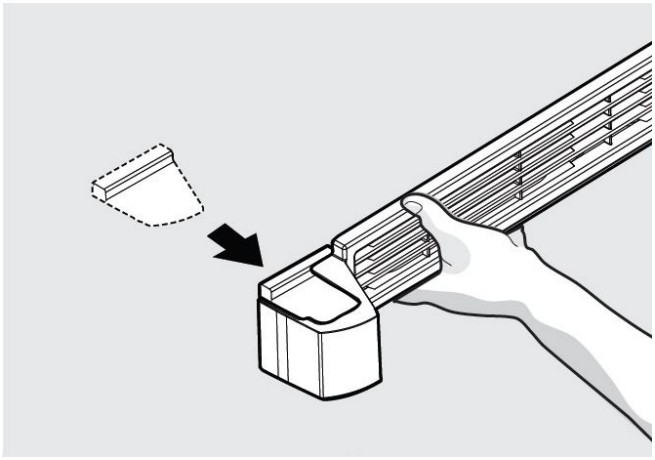

3. Fixez la grille d'habillage à l'armoire.

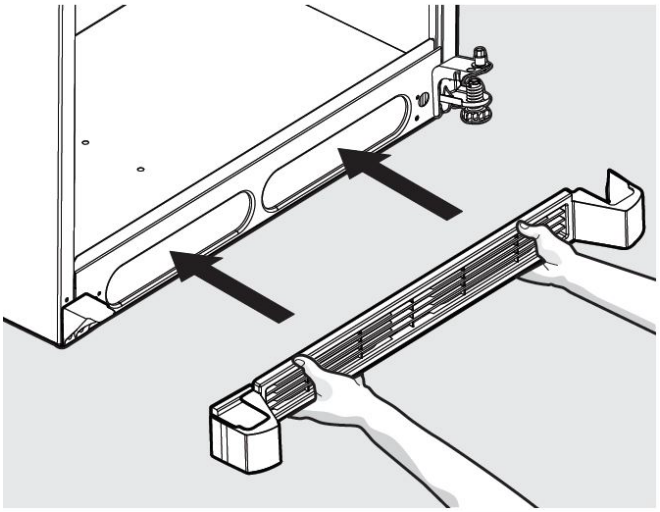

ou

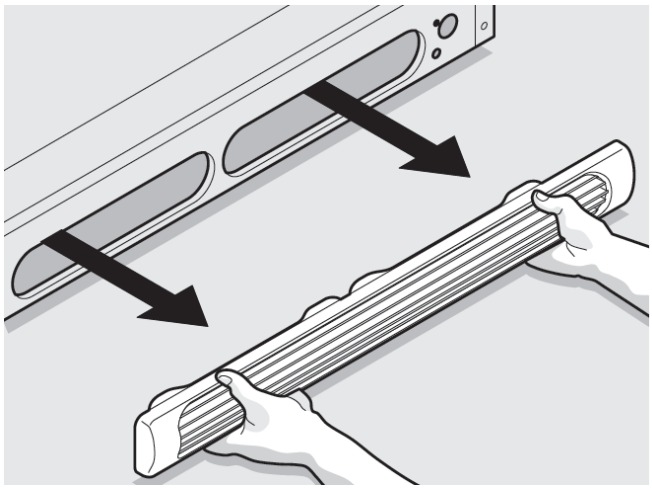

Consignes pour retirer et inverser les portes

1. Retirez la grille d'habillage.
2. Retirez le cache de la charnière du haut. Faites un trait tout autour de la charnière à l'aide d'un crayon à mine tendre. La réinstallation sera ainsi plus facile à réaliser. Retirez la charnière du haut et soulevez la porte hors de l'axe de la charnière du centre. Mettez la porte de côté.

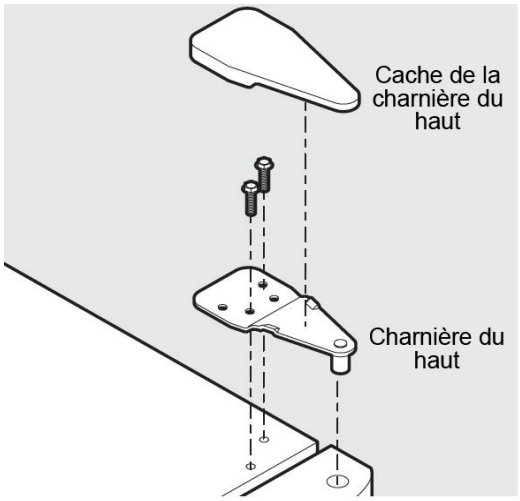

3. Dévissez l'axe de la charnière du milieu à l'aide d'une clé anglaise et mettez de côté pour le remontage. Vérifiez que la rondelle en plastique reste bien sur l'axe de la charnière.
4. Soulevez la porte du réfrigérateur hors de la charnière du bas et mettez-la de côté.
5. Retirez la charnière du milieu et la cale en retirant la vis intérieure et en desserrant suffisamment les deux vis extérieures pour permettre à la charnière et à la cale de sortir. Serrez les vis.
6. Desserrez les deux vis extérieures du côté opposé du réfrigérateur, retirez la vis intérieure et installez la charnière du milieu.

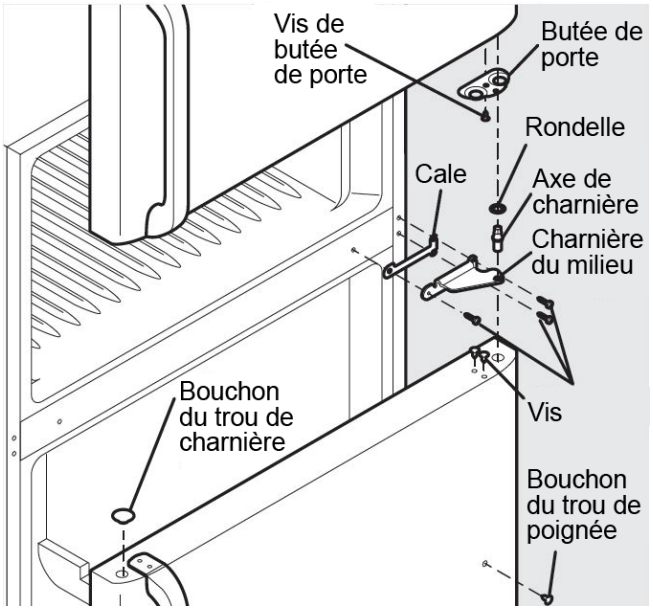

7. Retirez les trois vis de la charnière du bas et du support anti-basculement (si équipé) à l'aide d'une clé à douille de 3/8" (9 mm).
8. Installez la charnière du bas et le support anti-basculement (si équipé) sur le côté opposé à l'aide des trois vis retirées à l'étape 7.
9. Dévissez l'axe de la charnière du bas à l'aide d'une clé anglaise. Faites passer l'axe à l'autre trou de charnière et serrez à l'aide d'une clé anglaise.
10. Inversez les poignées de porte (voir section **Fixation de la poignée du réfrigérateur**).
11. Déplacez les butées de porte du congélateur et du réfrigérateur au côté opposé. Avant de passer aux vis, utilisez un poinçon pour perforer la mousse.
12. Positionnez la porte du réfrigérateur sur l'axe de la charnière du bas et vissez l'axe de la charnière du milieu à travers la charnière du milieu dans la partie supérieure de la porte. Fermez la porte du réfrigérateur pour mieux aligner le trou de charnière.

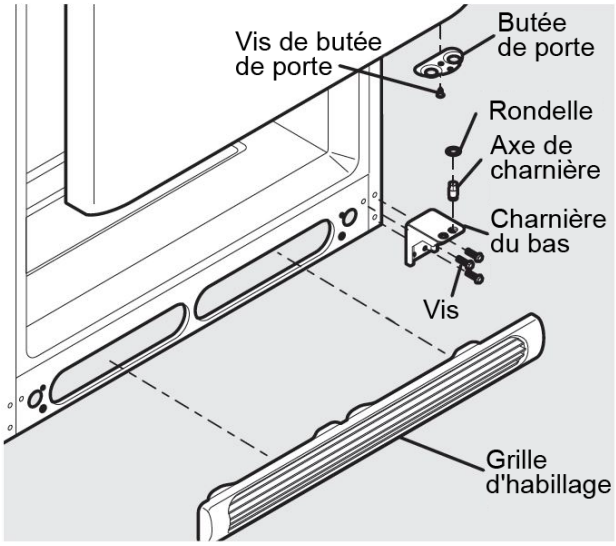

ou

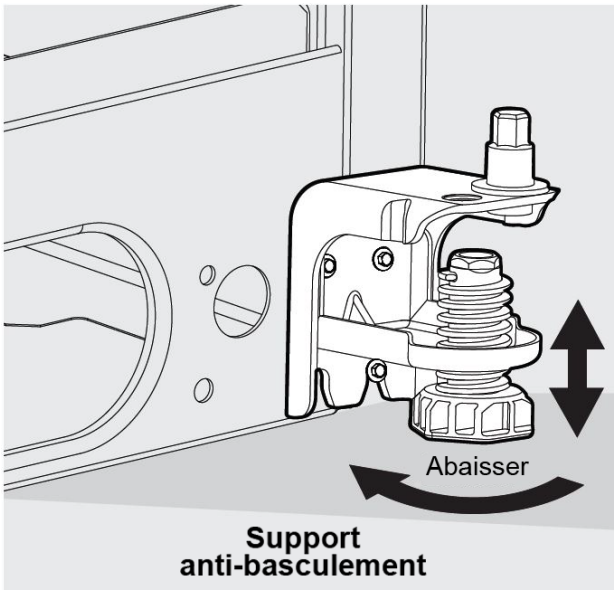

13. Vissez l'axe de la charnière du milieu à l'aide d'une clé anglaise.
14. Retirez les bouchons de trou de l'armoire et des charnières et placez-les sur le côté opposé.
15. Abaissez la porte du congélateur sur l'axe de la charnière du milieu.
16. Fermez la porte du congélateur. Demandez à une personne de soulever le côté opposé de la porte tandis que vous serrez les vis pour installer la charnière du haut.
17. Deux caches pour la grille d'habillage sont fournis avec la documentation : un pour le côté droit et un pour le côté gauche. Installez le bon cache sur l'ouverture du côté opposé au support anti-basculement (voir A et B sur l'image ci-dessous).

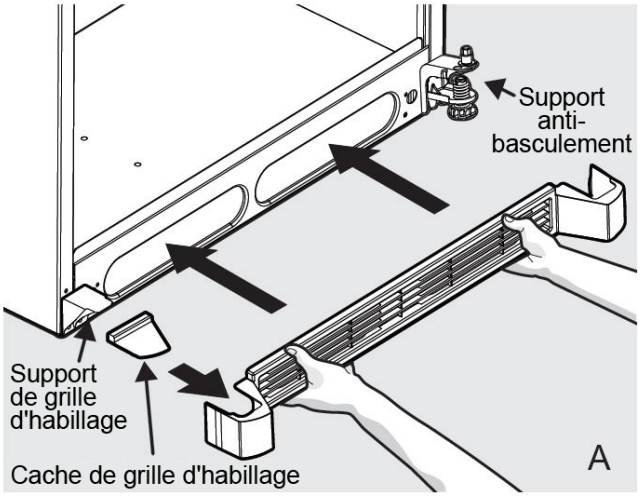

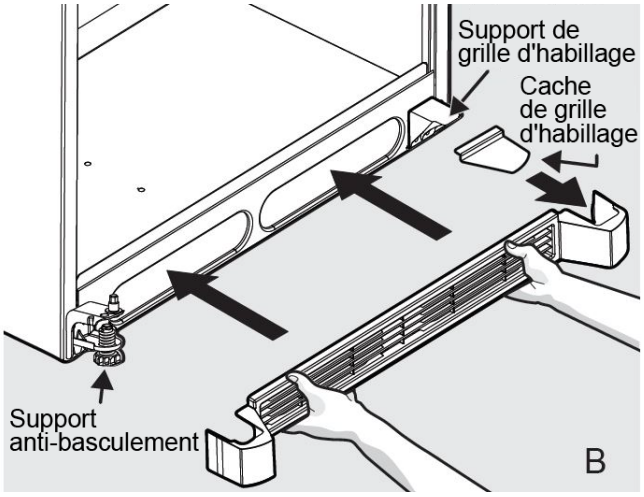

18. Retournez la grille d'habillage et réinstallez-la (certains modèles).
19. Branchez le cordon d'alimentation et placez la commande de température du réfrigérateur sur la position du milieu. Ajustez le réglage si nécessaire.

Remarque : Conservez le cache de grille d'habillage non utilisé pour les prochaines inversions de portes.

AVERTISSEMENT : Lorsque vous inversez l'ouverture de la porte, vous DEVEZ déplacer le support anti-basculement pour l'aligner aux charnières de la porte et installer le support de la grille d'habillage pour un meilleur équilibre. Si vous ignorez cette opération, vous risquez de vous blesser ou de blesser quelqu'un.

Consignes d'installation pour le modèle 25LCEEVWA

Joint de porte

ATTENTION : L'intégrité du joint de porte est fondamentale pour les réfrigérateurs et les congélateurs. Un joint non ajusté laisse passer l'air humide dans l'armoire, entraînant une accumulation de givre plus rapide au niveau du serpentin de l'évaporateur, des temps de fonctionnement plus longs, un maintien difficile de la température et une hausse des coûts de fonctionnement.

Pour vérifier le joint de porte, procédez comme suit :

1. Ouvrez la porte du réfrigérateur.
2. Insérez une bande de papier (de 5 cm de largeur environ) entre le joint de porte et le rebord de l'armoire puis fermez la porte.
3. Tirez doucement sur la bande de papier depuis l'extérieur. Vous devriez ressentir une certaine résistance.
4. Répétez ce test tous les 4 pouces (10 cm) tout autour de la porte. Si la porte ne se ferme pas correctement, remplacez le joint.
5. Vérifiez le joint de la porte du congélateur en répétant les étapes 1 à 4.

Réorganisation des étagères

Les étagères du compartiment réfrigérateur sont réglables.

Pour les retirer :

1. Retirez tous les éléments de l'étagère.
2. Inclinez la partie avant de l'étagère vers le haut.
3. Soulevez la partie arrière de l'étagère puis retirez-la.

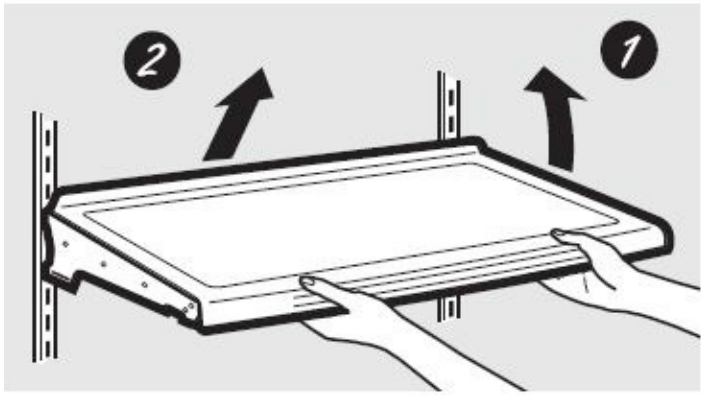

Compartiment réfrigérateur

Pour les replacer :

1. Tout en inclinant l'étagère vers le haut, insérez le crochet du haut situé sur la partie arrière de l'étagère dans un trou du rail.
2. Abaissez la partie avant de l'étagère jusqu'à ce que le dessous de l'étagère se loge dans son emplacement.

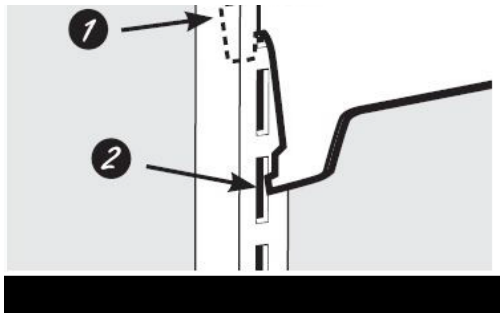

Balconnets de porte réglables

Les balconnets réglables se transportent facilement du réfrigérateur jusqu'à la zone de travail.

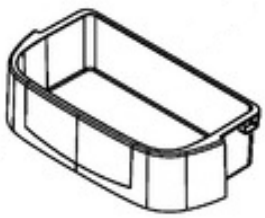

Pour les retirer :

- Soulevez le balconnet bien droit puis tirez.

Pour les replacer ou les repositionner :

- Faites glisser le balconnet juste au-dessus des supports de porte moulés puis appuyez. Le balconnet se bloquera dans son emplacement.

Le séparateur permet d'éviter que les petits produits stockés sur l'étagère de la porte basculent, se renversent ou glissent. Attrapez la partie près de l'arrière du séparateur et déplacez-le comme vous le souhaitez.

Balconnets de porte non réglables

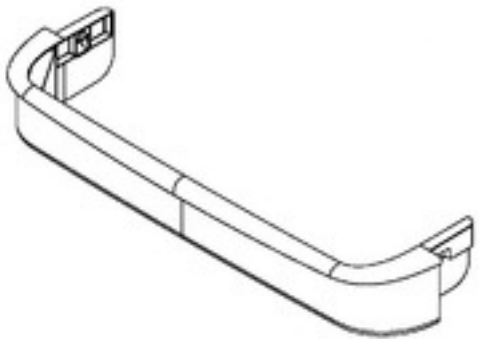

Pour les retirer :

- Soulevez le balconnet bien droit puis tirez.

Pour les replacer ou les repositionner :

- Engagez le balconnet dans les supports moulés de la porte puis appuyez pour qu'il se bloque dans son emplacement.

Retrait du panier

Remarque : Ne remplissez pas les paniers plus haut que le bord. Ils risquent de se coincer à l'ouverture ou à la fermeture.

Retrait du panier du haut

Pour retirer le panier pleine largeur du haut sur les modèles de congélateur à tiroirs :

1. Tirez le panier jusqu'à la butée.
2. Soulevez le panier pour le sortir des glissières.

Au moment de replacer le panier, vérifiez qu'il reste monté sur les rails latéraux et sur les glissières du panier du dessous.

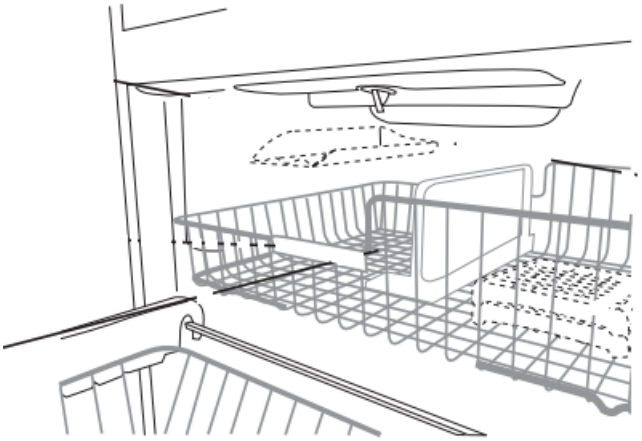

Remarque : Veillez toujours à fermer complètement le panier.

Retrait du panier du bas

Pour retirer le panier pleine largeur du bas sur les modèles de congélateur à tiroirs :

1. Ouvrez le tiroir du bas du congélateur jusqu'à la butée.
2. Retirez le panier du haut du congélateur.
3. Le panier du bas du congélateur repose sur les pattes intérieures des glissières du tiroir.
4. Soulevez l'avant du panier et tirez vers vous.
5. Faites sortir l'axe de la fente pour retirer le panier.

Au moment de replacer le panier pleine largeur du bas, inclinez l'arrière du panier et abaissez-le dans le tiroir. Faites pivoter le panier vers une position horizontale puis appuyez dessus. Veillez à replacer l'axe dans la fente.

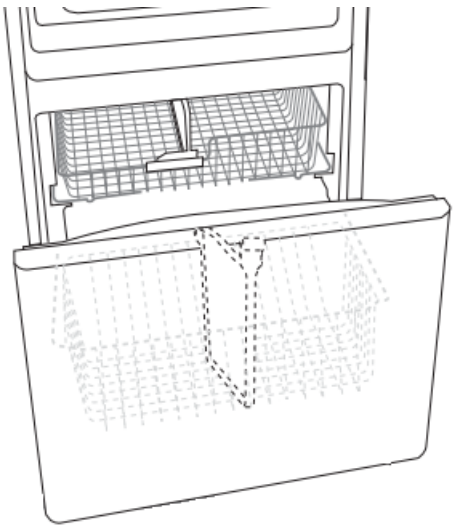

Remarque : Vérifiez toujours que le panier repose sur les pattes avant de le faire coulisser de nouveau dans le congélateur.

Fixation de la poignée du réfrigérateur

Pour fixer la porte du réfrigérateur, utilisez une clé hexagonale 3/32" pour visser les deux vis sans tête situées sur le côté de chaque poignée. Placez la poignée bien droite sur la porte. Voir l'image suivante.

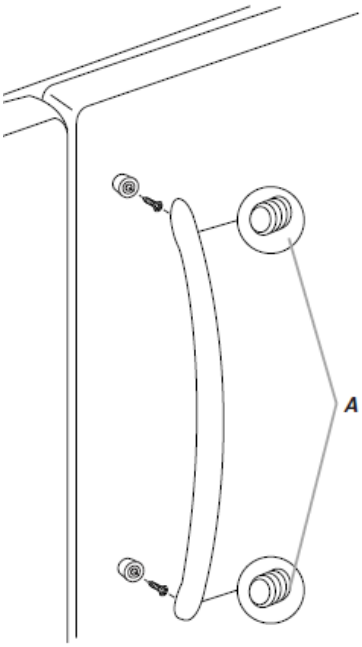

A. Vis sans tête 3/32" ou 1/8"

Fixation de la poignée du congélateur

Pour fixer la porte du congélateur, utilisez une clé hexagonale 3/32" pour visser les deux vis sans tête situées sur le côté de chaque poignée. Placez la poignée bien droite sur le tiroir. Voir l'image suivante.

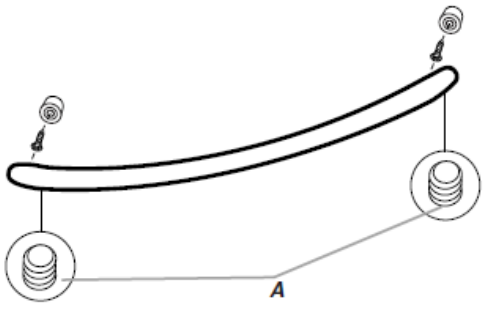

A. Vis sans tête 3/32" ou 1/8"

Branchement électrique

ATTENTION : Vérifiez que l'alimentation électrique présente la même tension que celle précisée sur la plaque signalétique du réfrigérateur/congélateur.

ATTENTION : NE RETIREZ PAS, pour quelque raison que ce soit, la broche de terre des prises à trois broches fournie avec toutes les unités.

ATTENTION : N'UTILISEZ PAS de rallonges électriques car elles entraînent une perte de tension et peuvent rendre le fonctionnement dangereux.

AVERTISSEMENT : pour votre sécurité et un fonctionnement sans défaillance, cette unité doit être correctement mise à la terre avant toute utilisation. La non mise à la terre de l'équipement peut causer des dommages corporels ou matériels. Respectez toujours le code national d'électricité et les codes locaux. Ne branchez pas l'unité sur des lignes électriques déjà surchargées.

Remarque : L'unité doit toujours être raccordée à une source d'alimentation dédiée.

La fréquence et les exigences en matière de tension nominale relatives à l'unité sont précisées sur la plaque signalétique qui se situe en haut à gauche, à l'intérieur de l'unité. Branchez uniquement l'unité sur une source d'alimentation qui respecte ces exigences. Une tension faible est souvent la cause de plaintes liées au service. Lorsque l'unité fonctionne, vérifiez que la tension se situe à ±10 % de celle précisée sur la plaque signalétique.

Le cordon d'alimentation de ces unités est doté d'une prise à trois broches (mise à la terre) (NEMA 5-15P). Cette prise mâle se couple à une prise femelle standard à trois broches (mise à la terre) (NEMA 5-15R) afin de minimiser la possibilité d'un danger d'électrocution. Le client doit demander à un électricien qualifié de vérifier que la prise murale et le circuit sont correctement mis à la terre et branchés sur une alimentation de 15 A minimum En cas de doute, contactez un électricien qualifié.

Fonctionnement

Conditions ambiantes de fonctionnement

Degré de pollution*	2
Catégorie d'installation	II
Altitude	2 000 mètres, niveau moyen de la mer
Humidité	80% maximum, sans condensation
Alimentation électrique	115 V/60 Hz
Tolérance de tension	±10% de la tension de ligne normale
Température ambiante de fonctionnement	59°F à 89,6°F (15°C à 32°C)
Utilisation du produit	Ce produit est destiné à un usage intérieur exclusivement.

*Reportez-vous à la norme IEC 664-1.

Procédure de démarrage

Tournez le bouton de commande dans le sens des aiguilles d'une montre pour baisser la température et dans l'autre sens pour l'augmenter. Réglez la température du congélateur en ajustant la température par petits incréments.

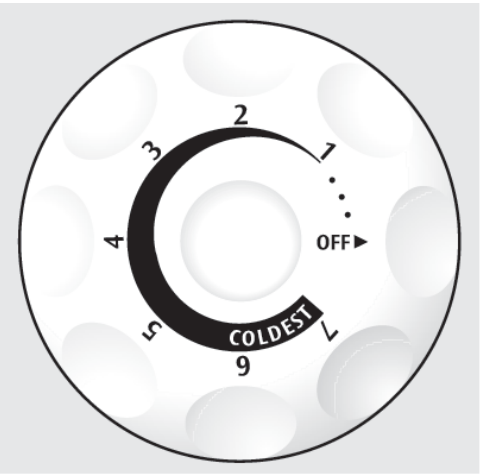

Figure 1. Bouton de commande

Étant donné que les marquages sur le cadran n'indiquent pas des températures précises, utilisez-les COMME POINTS DE RÉFÉRENCE UNIQUEMENT pour les prochains réglages de température.

Économie d'énergie

- Veillez à bien suivre les suggestions d'emplacement telles que mentionnées dans la section **Installation**.
- Essuyez l'humidité présente sur la verrerie ou tout autre matériel avant de les placer dans une unité.
- Ne surchargez pas l'unité. La surcharge peut entraîner une hausse de la consommation électrique pour maintenir le froid.
- Fermez la porte dès que possible par temps chaud et humide.
- Vérifiez que la porte est fermée hermétiquement.
- Ne fixez pas la température de fonctionnement plus froid que nécessaire pour les éléments réfrigérés.

Conseils de sécurité



Une fois que l'unité fonctionne, ne touchez pas aux surfaces froides, notamment si vos mains sont mouillées. La peau peut adhérer aux surfaces extrêmement froides.



Ne débranchez jamais votre unité en tirant sur le cordon d'alimentation. Attrapez toujours la prise et tirez dessus pour la débrancher de la prise murale.



N'utilisez jamais de cordon d'alimentation qui présente des fissures ou des abrasions. Demandez immédiatement à un électricien qualifié de réparer ou de remplacer des cordons endommagés.

Remplacement d'une ampoule

Les lumières s'allument automatiquement à l'ouverture de la porte. Pour remplacer une ampoule, placez la commande de température sur OFF et débranchez le cordon d'alimentation. Remplacez l'ancienne ampoule par une ampoule neuve de la même puissance.

ATTENTION : Les ampoules peuvent être chaudes.

Remarque : Seul un technicien agréé pourra remplacer les lampes à LED.

Remplacement d'une ampoule pour le modèle 25LCEEVWA

Pour les réfrigérateurs et congélateurs, les lampes à LED se situent sur la partie supérieure du compartiment.

1. Débranchez le réfrigérateur ou coupez l'alimentation.
2. Retirez le cache de l'ampoule situé en haut du compartiment réfrigérateur. Faites glisser le cache de l'ampoule vers l'arrière du compartiment pour le faire sortir.

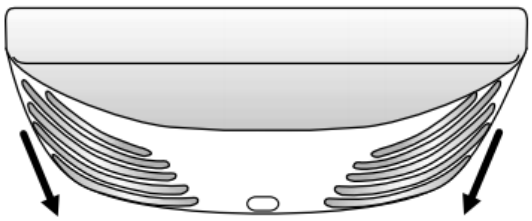

Figure 2. Cache de la lampe

3. Remplacez la ou les ampoules LED grillées par une ampoule neuve des mêmes taille, forme et puissance.

Remarque : Certaines ampoules de rechange ne sont pas recommandées pour les environnements humides. Les compartiments réfrigérateur et congélateur sont considérés comme des environnements humides. Si vous utilisez une marque d'ampoule LED autre que l'ampoule LED recommandée, lisez et suivez toutes les consignes situées sur l'emballage de l'ampoule avant de l'installer.

4. Replacez le cache de la lampe.
5. Branchez le réfrigérateur ou rétablissez l'alimentation.

Consignes de fonctionnement pour le modèle 25LCEEVWA

Les commandes de température se situent sur la partie supérieure avant des compartiments du réfrigérateur et du congélateur.

Pour des performances optimales, respectez les réglages recommandés indiqués dans la figure suivante.

Remarque : Le fait de régler les commandes du réfrigérateur et du congélateur sur des températures inférieures à celles recommandées ne refroidiront pas les compartiments plus rapidement.

Commandes de température du réfrigérateur et du congélateur

Les températures des compartiments congélateur et réfrigérateur se modifient de façon indépendante. Après avoir réglé les températures souhaitées de l'unité, attendez 24 heures pour que la température se stabilise sur les réglages souhaités.

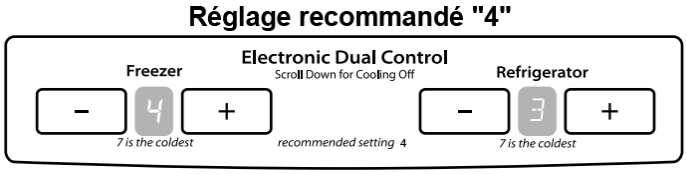

Figure 3. Panneau de commande (25LCEEVWA)

Marche/arrêt (ON/OFF)

Appuyez sur les touches moins plusieurs fois jusqu'à voir apparaître un tiret (-) sur les affichages du réfrigérateur et du congélateur. L'unité est arrêtée et aucun compartiment ne se refroidit.

Dégivrage

Le congélateur se dégivre automatiquement. Par conséquent, le compartiment congélateur ne devrait pas avoir d'importante accumulation de givre.

Lors d'un dégivrage, un thermostat éteindra le système de dégivrage lorsque toute la glace aura fondu au niveau de l'évaporateur.

Dépannage

Si votre unité ne fonctionne pas correctement, vérifiez ce qui suit avant d'appeler l'assistance. Ce tableau peut vous faire économiser de l'argent en évitant de faire appel à un technicien inutilement.

Symptômes	Cause possible	Mesure
L'unité ne fonctionne pas.	L'unité est débranchée.	Branchez l'unité.
	La commande de température est en position OFF.	Reportez-vous à la **Figure 1** illustrant la position du bouton.
Problèmes de bruit.	Le bruit peut provenir de contenant placés trop près qui s'entrechoquent les uns contre les autres.	Redisposez le contenu, si nécessaire.
	Les sifflements et gargouillements sont provoqués par la circulation du fluide réfrigérant. C'est tout à fait normal.	
	Le bruit peut provenir du fait que l'unité n'est pas de niveau sur le sol.	Vérifiez la mise à niveau.
Refroidissement insuffisant.	Le thermostat est réglé trop haut.	Réduire le réglage du thermostat.
	Unité givrée.	Patientez pendant 30 minutes jusqu'à ce que le cycle de dégivrage se termine.
	Les échantillons placés contre les aérations empêchent l'air de circuler.	Replacez les échantillons.
L'unité chauffe.	La porte est ouverte.	Vérifiez que la porte est bien fermée.
	La porte est fermée hermétiquement.	Vérifiez le joint de la porte.
	Produit chaud placé récemment à l'intérieur de l'unité	Laissez le temps à l'unité de revenir à la température.
	Compresseur.	Si le compresseur ne fonctionne pas, demandez à un électricien de vérifier la tension de l'unité.
		Si le compresseur fonctionne, contactez un prestataire de services agréé ou appelez l'assistance technique pour obtenir une assistance.
Niveaux sonores plus élevés au démarrage du compresseur.	L'unité fonctionne à des pressions élevées au démarrage du cycle ON.	C'est normal. Le niveau sonore baissera ou disparaîtra à mesure que l'unité continuera de fonctionner.
Le ventilateur se déclenche lorsque la température ambiante est inférieure à 45°C (113°F)	Le thermostat extérieur a actionné le chauffage et le ventilateur.	C'est normal.

Symptômes	Cause possible	Mesure
La température extérieure est trop élevée.	Les parois extérieures peuvent être –1°C (30°F) plus chaudes que la température ambiante.	C'est normal lorsque le compresseur transfère la chaleur depuis l'intérieur de l'armoire.
La température fluctue.	Commande de froid.	Vérifiez que la commande de froid est réglée correctement.
	Condenseur.	Vérifiez que le condenseur est propre. Reportez-vous à la section **Entretien**
L'unité chauffe.	La porte est ouverte.	Vérifiez que la porte est bien fermée.
	La porte est fermée hermétiquement.	Vérifiez le point de la porte.
	Produit chaud placé récemment à l'intérieur de l'unité	Laissez le temps à l'unité de revenir à la température.
	Le compresseur	Si le compresseur ne fonctionne pas, demandez à un électricien de vérifiez la tension de l'unité.
		Si le compresseur fonctionne, contactez un prestataire de services agréé ou appelez l'assistance technique pour obtenir une assistance.
De l'humidité se forme à l'extérieur du réfrigérateur.	C'est normal en périodes d'humidité élevée.	Essuyez la surface et réinitialisez la commande du réfrigérateur sur un réglage plus froid.
L'unité fonctionne en continu.	La porte est ouverte.	Une fuite autour du joint de la porte laissera l'air froid s'échapper. L'unité fonctionne plus que nécessaire pour maintenir des températures froides. Repositionnez ou remplacez le joint s'il est usé.
	Le réglage de la température est trop bas.	Vérifiez la température de fonctionnement optimal.
	La température ambiante est trop élevée (au-dessus de 109°F ou 43°C).	Déplacez l'unité vers un autre emplacement.

Entretien

Nettoyage des unités



Remarque : N'essayez pas d'effectuer l'entretien ou une réparation de l'unité sous garantie avant de consulter votre revendeur. Après la période de garantie une consultation est toujours recommandée, notamment si la réparation est techniquement complexe ou difficile. En cas de besoin d'assistance au-delà de ce que peut proposer le distributeur, appelez le service clients au +1 866 984 3766. Aucune marchandise ne doit être retournée directement à l'usine sans avoir obtenu un numéro d'autorisation de retour de matériel (RMA) du service clients.



AVERTISSEMENT : Lors de l'entretien de l'unité, débranchez la source d'alimentation électrique.

- Débranchez le cordon d'alimentation de sa prise.
- Placez la commande de température sur la position OFF.
- L'unité est conçue de manière à permettre un nettoyage facile et rapide qui ne devrait pas prendre plus de quelques minutes. N'oubliez pas de porter des gants de protection pour éviter les engelures, notamment lorsque vous retirez les éléments du congélateur.
- N'utilisez pas de poudres à récurer abrasives, de cires, de solvants, d'encaustiques pour meubles ou de détergents non dilués contenant des produits à base de pétrole sur les surfaces des unités.
- Utilisez 2 cuillères à soupe de bicarbonate de soude dans 1 litre d'eau chaude. Essorez bien l'éponge ou le chiffon avant de nettoyer autour des commandes, de l'ampoule de la lampe ou des pièces électriques.

Nettoyage du modèle 25LCEEVWA

Nettoyage de l'extérieur

Poignées de porte et garnitures :

Nettoyez à l'aide d'un chiffon humidifié à l'eau savonneuse. Essuyez avec un chiffon doux. N'utilisez pas de cire sur les poignées de porte et les garnitures.

Panneaux en acier inoxydable, poignées de porte et garnitures :

N'utilisez pas de cire, de produit à polir, de javel ou d'autres produits contenant du chlore sur l'acier inoxydable. Vous pouvez nettoyer l'acier inoxydable à l'aide d'un nettoyant pour acier inoxydable disponible en vente. Les nettoyants pour acier inoxydable sous forme de spray sont plus efficaces.

Pièces en plastique teintées argent :

Lavez les pièces avec du savon ou d'autres détergents doux. Essuyez-les avec une éponge, un chiffon humide ou une serviette en papier. N'utilisez pas de tampons à récurer, de nettoyants en poudre, de javel ou de nettoyants à base de javel car ces produits peuvent rayer et abîmer la peinture.

Si le plateau de rétention doit être nettoyé, utilisez détartrant.

N'essuyez pas le réfrigérateur avec un torchon à vaisselle sale ou une serviette humide. Ils risquent de laisser des résidus qui peuvent abîmer la peinture. N'utilisez pas de tampons à récurer, de nettoyants en poudre, de javel ou de nettoyants à base de javel car ces produits peuvent rayer et abîmer la peinture.

Nettoyage de l'intérieur



AVERTISSEMENT : Débranchez le réfrigérateur avant de le nettoyer.

Utilisez une cire pour appareils sur la surface intérieure située entre les portes.

Utilisez une solution à base d'un litre d'eau chaude et d'une cuillère (15 ml) de bicarbonate de soude. Cette solution nettoie et neutralise les odeurs. Rincez et essuyez.



ATTENTION : Évitez de nettoyez les étagères en verre froides avec de l'eau chaude car la différence de température extrême risque de les casser. Manipulez les étagères en verre avec précaution. Tout choc causé au verre trempé risque de le briser.

Joints intérieurs/extérieurs et de porte

Vous pouvez utiliser une solution d'eau savonneuse et un chiffon doux et propre pour nettoyez les joints intérieurs/extérieurs et de porte. Rincez avec de l'eau claire et essuyez complètement avant de rebrancher et d'allumer l'unité.

Nettoyage du condenseur (17LREEVWA)



ATTENTION : N'utilisez pas d'abrasifs, comme la paille de fer, ou des liquides, comme l'essence, le naphte ou le diluant à peinture, car vous risquez d'abîmer les matériaux en plastique, le joint de port et/ou les surfaces peintes.

Nettoyez régulièrement le serpentin du condenseur. Les serpentins doivent être nettoyés tous les deux mois pour économiser de l'énergie. Ouvrez la porte du réfrigérateur et retirez la grille en retirant les deux vis cruciformes puis en tirant sur la grille hors de la porte. Utilisez un aspirateur avec un accessoire pour nettoyer le serpentin du condenseur s'il est poussiéreux ou sale. Replacez la grille en alignant l'extrémité de la grille aux ensembles de mise à niveau de chaque côté et en clipsant la grille puis réinstallez les vis.

Nettoyage de la grille d'habillage (18LCEEVWA)

Aspirez la poussière présente sur l'avant de la grille d'habillage. Retirez la grille d'habillage. Aspirez l'arrière puis essuyez à l'aide d'un chiffon ou d'une éponge. Rincez et essuyez.

Procédures de commande

Reportez-vous à la plaque signalétique fixée à l'unité pour connaître le numéro de modèle et le numéro de série au moment de demander un service ou des pièces de rechange concernant cette unité.

Toutes les pièces citées dans le présent manuel peuvent être commandées auprès du revendeur chez qui vous avez acheté cette unité ou obtenues rapidement à l'usine. Si vous avez besoin d'un service ou de pièces de rechange, nous vous demandons de contacter d'abord votre revendeur. Si le revendeur ne peut pas traiter votre demande, contactez notre service clients au +1 866 984 3766.

Avant de renvoyer une marchandise, contactez notre service clients afin d'obtenir un numéro d'autorisation de retour de matériel (RMA). Toute marchandise retournée sans numéro de RMA sera refusée.

Pièces de rechange

Pour obtenir des informations sur les pièces de rechange et les prix, appelez le service après-vente au +1 866 984 3766. Ayez les numéros de modèle, de série et de code de l'unité à portée de main. Ces informations se trouvent sur les plaques signalétiques situées à l'intérieur de l'unité.

Schéma de câblage (25LCEEVWA)

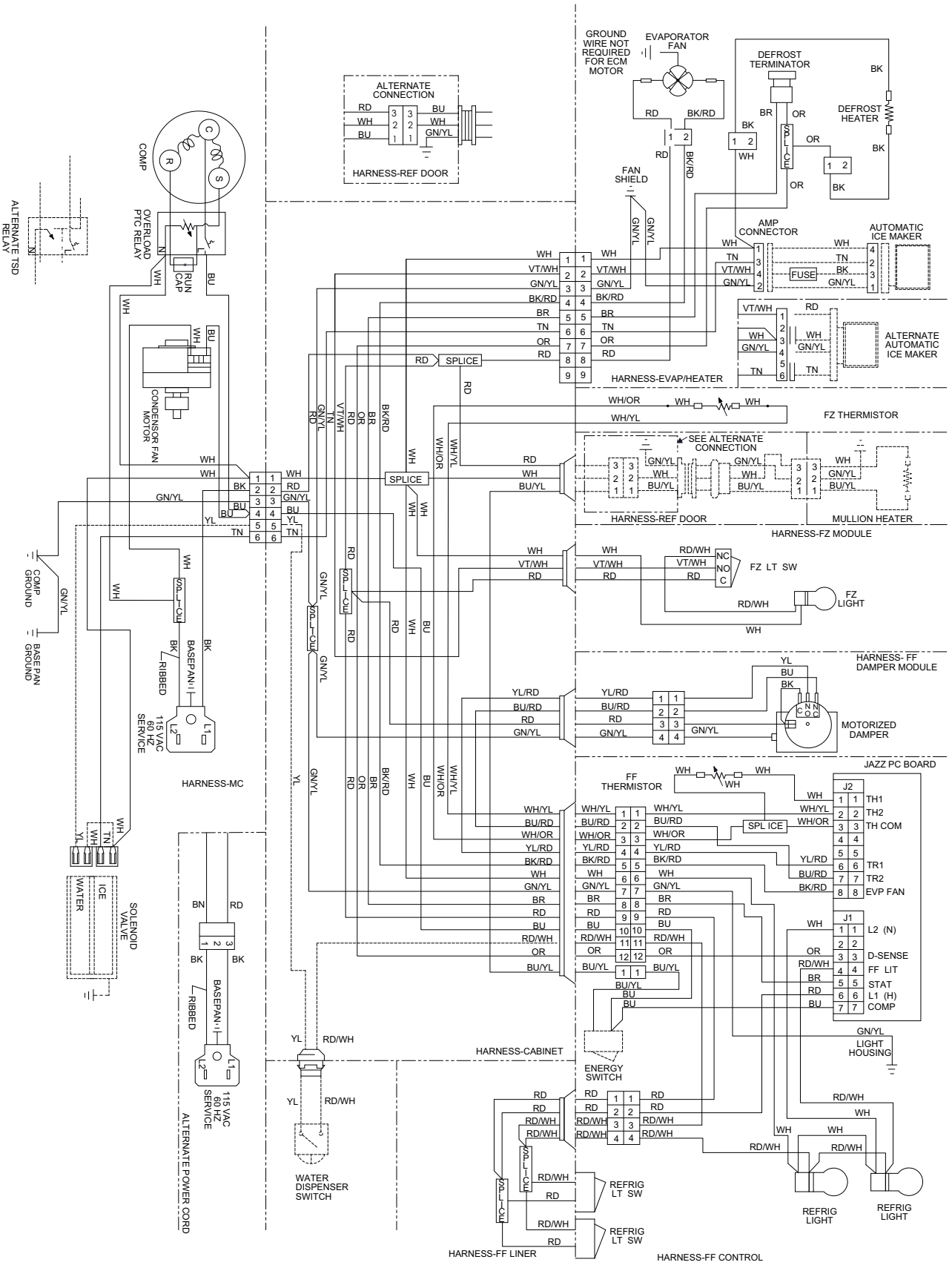

W10518332 REV:A PRINTED IN U.S.A

Garantie

Garantie nationale • 24 mois sur les pièces et la main d'œuvre

Garantie internationale • 24 mois sur les pièces

Au cours des vingt-quatre (24) premiers mois à compter de l'expédition, VWR Inc, par l'intermédiaire de son distributeur agréé ou d'organismes de services, réparera ou remplacera, à sa discrétion et à ses frais, toute pièce présentant un vice de matière ou de fabrication. VWR Inc se réserve le droit d'utiliser des pièces de rechange, qui sont d'occasion ou reconditionnées. Les pièces de rechange ou réparées seront garanties pendant uniquement pour la durée restante de la garantie d'origine.

La présente garantie ne s'applique pas aux dommages causés par (i) un accident, une mauvaise utilisation, un incendie, une inondation ou des cas de force majeure ; (ii) une installation, un fonctionnement ou une maintenance non appropriés des produits, conformément aux consignes imprimées fournies ; (iii) des causes externes aux produits comme, notamment, une panne d'électricité ou des surtensions électriques ; (iv) un stockage et une manutention inappropriés des produits ; (v) une utilisation des produits avec un équipement ou un logiciel non fourni par VWR ; ou (vi) une installation, une maintenance, une réparation, un service, un déplacement ou une modification des produits par une personne autre que VWR ou son représentant agréé. Pour bénéficier d'un service sous garantie, contactez le centre de services ou le distributeur agréé le plus proche. Les registres d'expédition de VWR Inc indiquant la date d'expédition sont déterminants pour la constatation de la période de garantie. Sur décision de VWR, toutes les pièces non conformes doivent être renvoyées à la VWR, port prépayé, et les pièces de rechange sont expédiées franco à bord à VWR.

Limitation de responsabilité :

LA PRÉSENTE GARANTIE EST EXCLUSIVE ET REMPLACE TOUTE AUTRE GARANTIE ÉCRITE, ORALE OU IMPLICITE. LA SOCIÉTÉ N'ACCORDE AUCUNE GARANTIE DE QUALITÉ MARCHANDE OU DE CONVENANCE À UN USAGE PARTICULIER. VWR NE GARANTIT PAS QUE SES PRODUITS SONT EXEMPTS D'ERREUR NI QU'ILS ATTEINDRONT UN RÉSULTAT PARTICULIER.

VWR NE PEUT ÊTRE TENUE POUR RESPONSABLE DE DOMMAGES INDIRECTS OU CONSÉCUTIFS, Y COMPRIS, NOTAMMENT, DE DOMMAGES POUR PERTES DE BÉNÉFICES OU PERTE DE PRODUITS.

BESOIN D'ASSISTANCE :

Les produits de VWR bénéficient d'une équipe d'assistance technique internationale à votre disposition. Nous proposons des accessoires pour le stockage frigorifique, notamment des alarmes à distance, des enregistreurs de température et des services de validation. Consultez le site www.vwr.com ou composez le :

Pays	Services
Amérique du Nord	+1 866 984 3766
Inde, numéro gratuit	1800 22 8374
Inde	+91 22 6716 2200
Chine	+800 810 5118, +400 650 5118
Japon	+81 3 5826 1616
Australie	+61 39757 4300
Autriche	+43 1 801 40 0
Belgique	+32 53 73 42 41
France	+33 2 2803 2180
Allemagne international	+49 6184 90 6000
Allemagne, numéro national gratuit	0800 1 536 376
Italie	+32 02 95059 552
Pays-Bas	+31 76 579 55 55
Pays nordiques/baltes/Communauté des États indépendants	+358 9 329 10200
Russie	+7 812 703 4215
Espagne/Portugal	+34 93 223 09 18
Suisse	+41 44 454 12 22
RU/Irlande	+44 870 609 9203
Nouvelle Zélande	+64 9 980 6700
Autres pays asiatiques	+852 2885 4613
Pays non cités	+49 6184 90 6000

VWR Corporate Headquarters
Radnor Corporate Center
Building One, Suite 200
100 Matsonford Road
Radnor, PA
P.O. Box 6660
États-Unis
www.vwr.com

Pour en savoir plus, rendez-vous sur www.vwr.com

© 2019 VWR Inc. Tous droits réservés. Toutes les marques déposées appartiennent à VWR et à ses filiales, sauf indication contraire. 329688H01 0219